5osé upínače KIPPflexX upínací čelisti hladké

Popis zboží/obrázky produktu

Diagram upínací síly 5osé upínače KIPPflexX

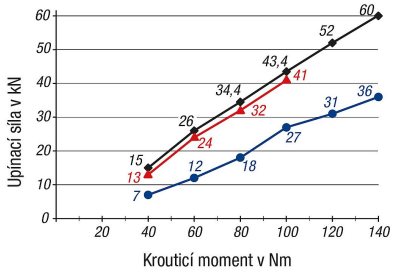

■ Tahová síla vřetene
▲ Svěrák/upínání polotovarů
● Upínání přitažením při 1 mm upínacím zdvihu

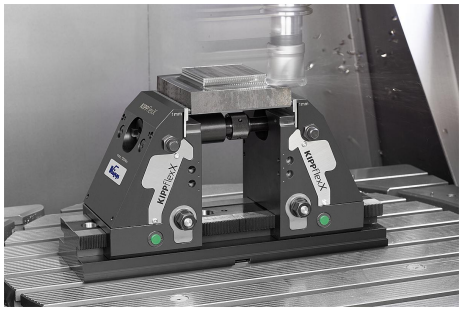

Popis

Popis výrobku:
5osý upínač KIPPflexX se vyznačuje vysokou stabilitou, flexibilitou a optimální obsluhou. 5osý upínač KIPPflexX lze použít buď jako přítlačný upínač, nebo jako upínač polotovarů. Při použití přítlačné funkce lze obrobek upínat s reprodukční přesností ±0,01 mm. Upínací výška obrobku 155/180 mm umožňuje velmi dobrou přístupnost při obrábění. Upínací rozsah se předběžně nastavuje ruční klikou, čím se snižují přípravné časy. Díky uzavřené geometrii a s ní spojené necitlivosti vůči nečistotám se navíc na minimum snižuje čas údržby a oprav.

Materiál:
Ocel.

Provedení:
Základová deska a podpěra obrobků kaleny.

Upozornění:
Další informace o výrobku lze nalézt v návodu k obsluze.

Způsob ovládání:
Rychlé přestavení pomocí ruční kliky.

Přednosti:
Použití jako středicí upínače s přítlačnou funkcí nebo jako svěrák.
Snadné a plynulé nastavování upínacího rozpětí pomocí ruční kliky.
Optimální upínací výška pro 5osé obrábění.
Mnohostranné možnosti připojení na strojní stoly.

Na vyžádání:
různé náhradní díly, větší upínací rozpětí

Rozsah dodávky:
V závislosti na délkách základních desek, viz návod k obsluze

Příslušenství:
Základové desky K1556
Upínací čelisti s kolíky K1557
Upínací čelisti Kombi hladké/s kolíky K1557
Upínací čelisti s přídavkem na opracování K0975
Opěrná lišty K0974
Prodlužovací hřídele K0990
Souprava pro kruhové upínání K0989
Dorazová sada K0993
Upínací čep K0967.140250516, K0967.240250516
Sada úpinek K1008
Vodicí vložky do drážky K0954.1814X20
Lícované šrouby K0815.12065
Šrouby s válcovou hlavou K0869.12X60
Momentový klíč K1489.01

Upínací síla:
viz diagram

Použití:

© HEINRICH KIPP WERK GmbH & Co. KG

5osé upínače KIPPflexX upínací čelisti hladké

Popis zboží/obrázky produktu

Vhodné pro stoly s T-drážkou, upínací systém s rastrovými otvory a systém nulového bodu.
Rozměr 282,84 mm pro úhlopříčné uspořádání na upínacích systémech nulového bodu s roztečí 52/96/200 mm.

Tolerance:
Při hloubce upnutí >5 mm reprodukční přesnost u přítlačné funkce ±0,01.

© HEINRICH KIPP WERK GmbH & Co. KG

5osé upínače KIPPflexX upínací čelisti hladké

Výkresy

L = 280

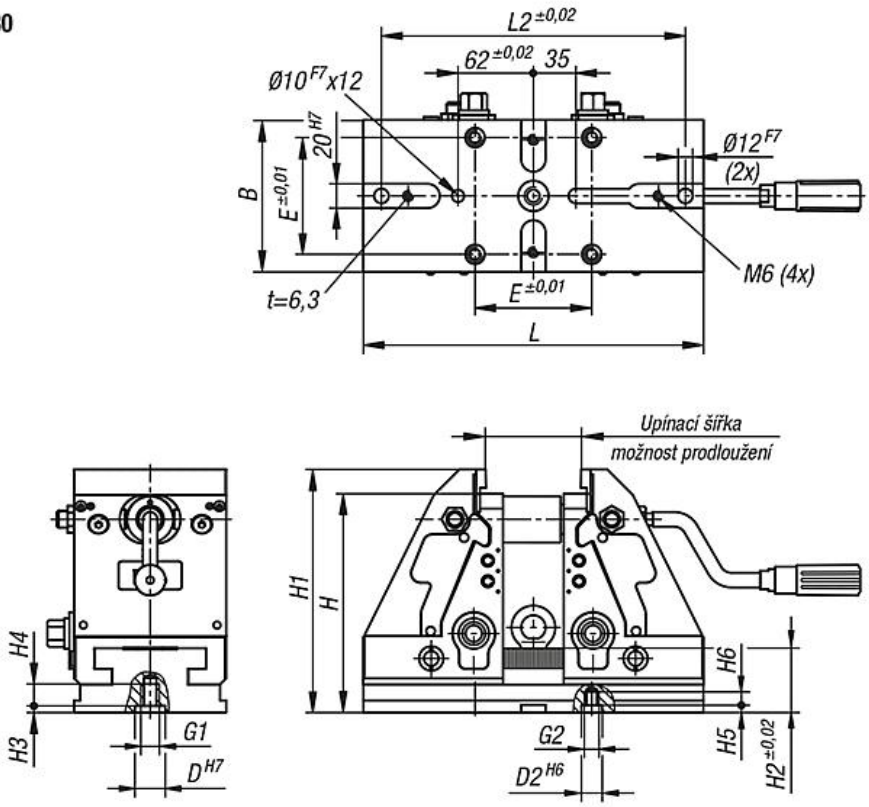

L = 400

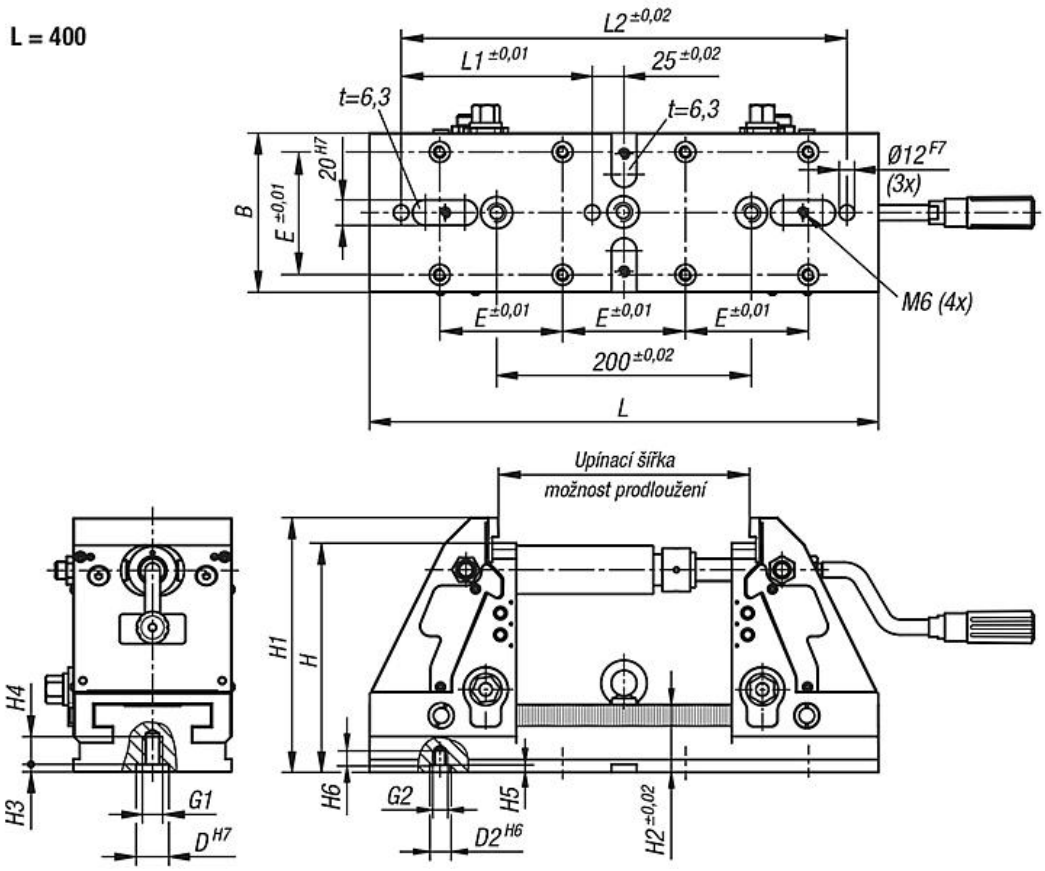

© HEINRICH KIPP WERK GmbH & Co. KG

5osé upínače KIPPflexX upínací čelisti hladké

Výkresy

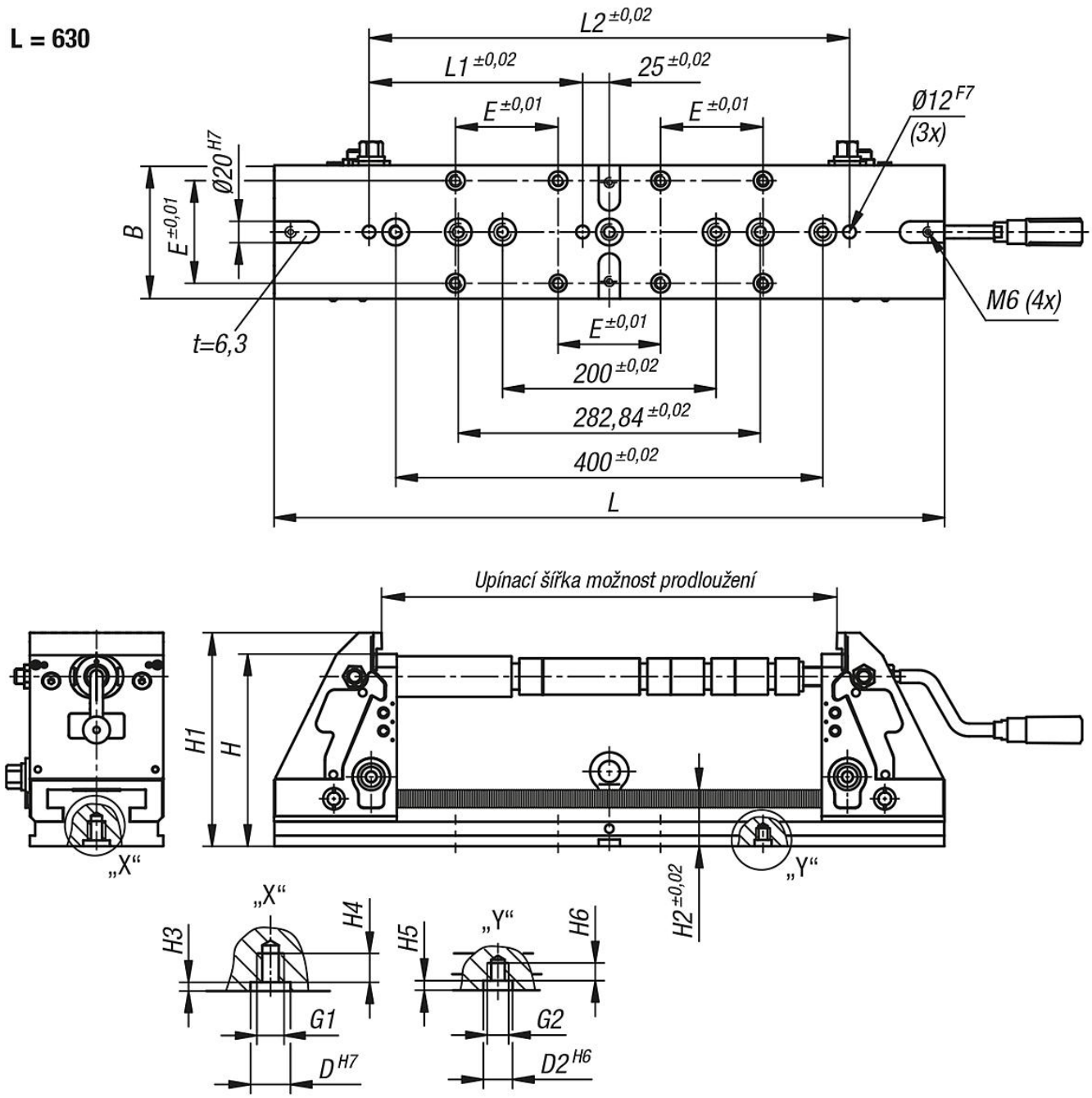

Přehled zboží

5osé upínače KIPPflexX upínací čelisti hladké

Objednací číslo	B	L	H	L1	L2	H1	H2	H3	H4	H5	H6	D	D2	E	G1	G2	Upínací šířka možnost prodloužení	Tahová síla max. kN
K1555.122800901550	90	280	155	-	250	175	53	5,5	18	6	11	25H7	12H6	52	M12	M8	28-180	viz diagram
K1555.124000901550	90	400	155	150	350	175	53	5,5	18	6	11	25H7	12H6	52	M12	M8	28-300	viz diagram
K1555.122801251800	125	280	180	-	250	200	53	5,5	18	6	11	25H7	16H6	96	M12	M10	28-180	viz diagram
K1555.124001251800	125	400	180	150	350	200	53	5,5	18	6	11	25H7	16H6	96	M12	M10	28-300	viz diagram
K1555.126301251800	125	630	180	200	450	200	53	5,5	18	6	11	25H7	16H6	96	M12	M10	28-528	viz diagram

© HEINRICH KIPP WERK GmbH & Co. KG

5osé upínače KIPPflexX upínací čelisti hladké

Přehled zboží