Montážní nářadí

Popis zboží/obrázky produktu

Popis

Materiál:
Ocel.

Provedení:
Brynýrováno.

Upozornění:
Pomocí montážního nářadí lze bez potíží namontovat pružné boční opěrky.

Odkaz na výkres:
1) Montážní nářadí

Výkresy

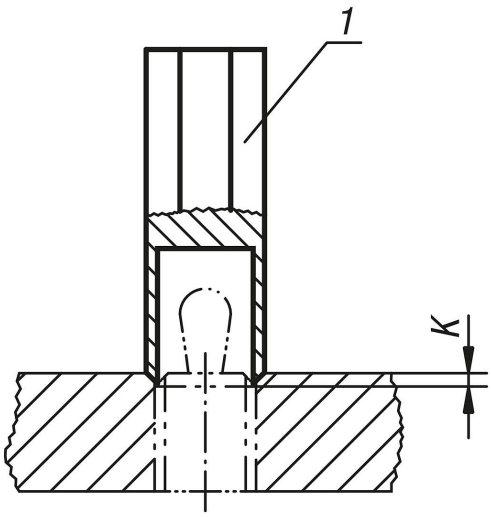

Přehled zboží

Objednací číslo	Hodí se pro pružné boční opěrky s D =
K0371.06	M12
K0371.10	M18

© HEINRICH KIPP WERK GmbH & Co. KG