Křížové ovládací matice podle DIN 6335, z hliníku

Popis zboží/obrázky produktu

Popis

Materiál:
Hliník.
Závitový kolík z nerezové oceli 1.4305.
Příčný kolík z nerezové oceli 1.4310.

Provedení:
Omíláno nebo broušeno a leštěno.
Závitový kolík a příčný kolík bez povrchové úpravy.

Na vyžádání:
Křížové ovládací matice jako polotovar (neomílané).

Odkaz na výkres:
Provedení A: polotovar
Provedení B: průchozí otvor
Provedení C: slepý otvor
Provedení D: vyvrtaný závit
Provedení E: slepá díra se závitem
Provedení L: vnější závit

Výkresy

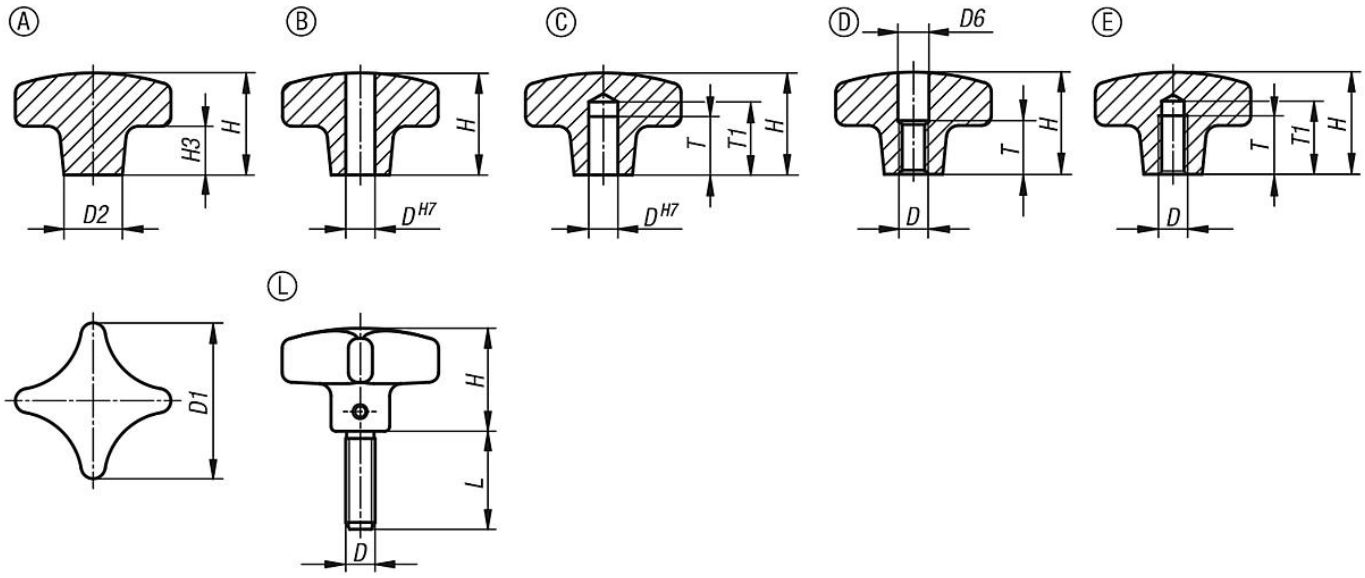

Přehled zboží

Křížové ovládací matice podle DIN 6335, z hliníku

Objednací číslo	Provedení	Povrch	D	D1	D2	D6	H	H3	L	T	T1
K0145.104008	A	hladce vyleštěno	-	40	14	-	26	14	-	-	-
K0145.105010	A	hladce vyleštěno	-	50	18	-	34	20	-	-	-
K0145.106312	A	hladce vyleštěno	-	63	25	-	42	25	-	-	-
K0145.108016	A	hladce vyleštěno	-	80	25	-	52	30	-	-	-
K0145.204008	B	hladce vyleštěno	8	40	14	-	25	-	-	-	-
K0145.205010	B	hladce vyleštěno	10	50	18	-	32	-	-	-	-

© HEINRICH KIPP WERK GmbH & Co. KG

Křížové ovládací matice podle DIN 6335, z hliníku

Přehled zboží

Objednací číslo	Provedení	Povrch	D	D1	D2	D6	H	H3	L	T	T1
K0145.206312	B	hladce vyleštěno	12	63	25	-	40	-	-	-	-
K0145.208016	B	hladce vyleštěno	16	80	25	-	50	-	-	-	-
K0145.2040082	B	leštěný	8	40	14	-	25	-	-	-	-
K0145.2050102	B	leštěný	10	50	18	-	32	-	-	-	-
K0145.2063122	B	leštěný	12	63	25	-	40	-	-	-	-
K0145.2080162	B	leštěný	16	80	25	-	50	-	-	-	-
K0145.304008	C	hladce vyleštěno	8	40	14	-	25	14	-	15	18
K0145.305010	C	hladce vyleštěno	10	50	18	-	32	20	-	18	21
K0145.306312	C	hladce vyleštěno	12	63	25	-	40	25	-	22	25
K0145.308016	C	hladce vyleštěno	16	80	25	-	50	30	-	28	32
K0145.3040082	C	leštěný	8	40	14	-	25	14	-	15	18
K0145.3050102	C	leštěný	10	50	18	-	32	20	-	18	21
K0145.3063122	C	leštěný	12	63	25	-	40	25	-	22	25
K0145.3080162	C	leštěný	16	80	25	-	50	30	-	28	32
K0145.404008	D	hladce vyleštěno	M8	40	14	8,4	25	-	-	15	-
K0145.405010	D	hladce vyleštěno	M10	50	18	10,5	32	-	-	18	-
K0145.406312	D	hladce vyleštěno	M12	63	25	13	40	-	-	22	-
K0145.408016	D	hladce vyleštěno	M16	80	25	17	50	-	-	28	-
K0145.4040082	D	leštěný	M8	40	14	8,4	25	-	-	15	-
K0145.4050102	D	leštěný	M10	50	18	10,5	32	-	-	18	-
K0145.4063122	D	leštěný	M12	63	25	13	40	-	-	22	-
K0145.4080162	D	leštěný	M16	80	25	17	50	-	-	28	-
K0145.504008	E	hladce vyleštěno	M8	40	14	-	25	14	-	15	18
K0145.505010	E	hladce vyleštěno	M10	50	18	-	32	20	-	18	21
K0145.506312	E	hladce vyleštěno	M12	63	25	-	40	25	-	22	25
K0145.508016	E	hladce vyleštěno	M16	80	25	-	50	30	-	28	32
K0145.5040082	E	leštěný	M8	40	14	-	25	14	-	15	18
K0145.5050102	E	leštěný	M10	50	18	-	32	20	-	18	21
K0145.5063122	E	leštěný	M12	63	25	-	40	25	-	22	25
K0145.5080162	E	leštěný	M16	80	25	-	50	30	-	28	32
K0145.604008X20	L	hladce vyleštěno	M8	40	14	-	25	-	20	-	-
K0145.604008X25	L	hladce vyleštěno	M8	40	14	-	25	-	25	-	-
K0145.604008X30	L	hladce vyleštěno	M8	40	14	-	25	-	30	-	-
K0145.604008X40	L	hladce vyleštěno	M8	40	14	-	25	-	40	-	-
K0145.604008X50	L	hladce vyleštěno	M8	40	14	-	25	-	50	-	-
K0145.605010X20	L	hladce vyleštěno	M10	50	18	-	32	-	20	-	-
K0145.605010X25	L	hladce vyleštěno	M10	50	18	-	32	-	25	-	-
K0145.605010X30	L	hladce vyleštěno	M10	50	18	-	32	-	30	-	-
K0145.605010X40	L	hladce vyleštěno	M10	50	18	-	32	-	40	-	-
K0145.605010X50	L	hladce vyleštěno	M10	50	18	-	32	-	50	-	-
K0145.606312X20	L	hladce vyleštěno	M12	63	25	-	40	-	20	-	-
K0145.606312X30	L	hladce vyleštěno	M12	63	25	-	40	-	30	-	-
K0145.606312X40	L	hladce vyleštěno	M12	63	25	-	40	-	40	-	-
K0145.606312X50	L	hladce vyleštěno	M12	63	25	-	40	-	50	-	-

© HEINRICH KIPP WERK GmbH & Co. KG