Spojovací prvky na trubky, profilové spojky

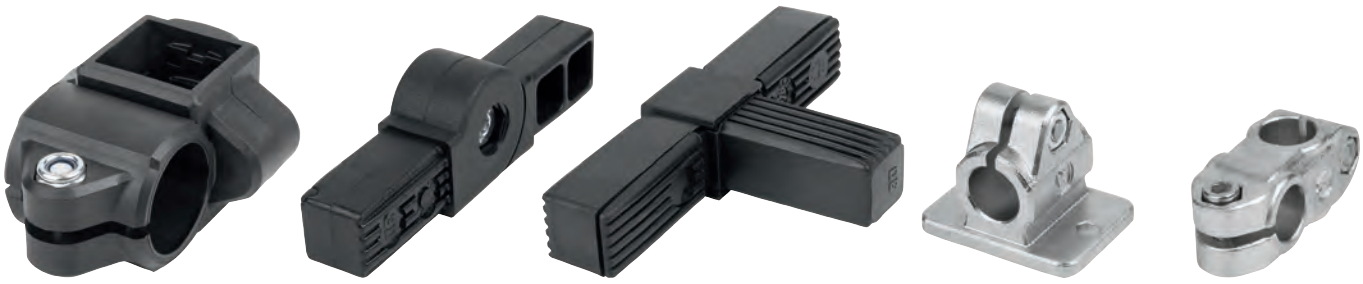

Technické pokyny
k trubkovému stavebnicovému systému z termoplastu

Trubkový stavebnicový systém se vyznačuje zejména příjemným vzhledem a speciálním konceptem redukčních pouzder.

Takový jedinečný koncept a s ním související sevření trubek s rozmanitými průměry umožňují doposud nevídanou flexibilitu.

Při přestavbě existující trubkové konstrukce na jiný průměr nebo profil je nutné provést pouze výměnu pouzder.

Přednosti:
– Na každý konstrukční typ pouze jen jeden svěrací prvek.
– Redukce trubek (z Ø12–30 popř. 10x10–25x25) pomocí různých pouzder pro trubky s kruhovým popř. čtyřhranným profilem.
– Každé pouzdro je označeno příslušným údajem průměru trubky.
– Rýhování vnitřního průměru pouzdra zabraňuje protočení.

Uzavřený systém (jednodílná základní forma)

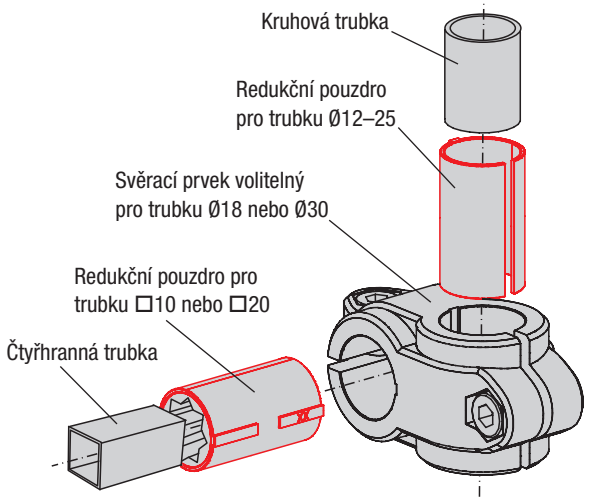

Půlené prvky (základní forma ve dvou částech)

Upozornění:
Svěrací prvky se běžně dodávají se šroubem DIN 7984 a samojistící maticí DIN 985. Plastová svěrací páčka na vyžádání.

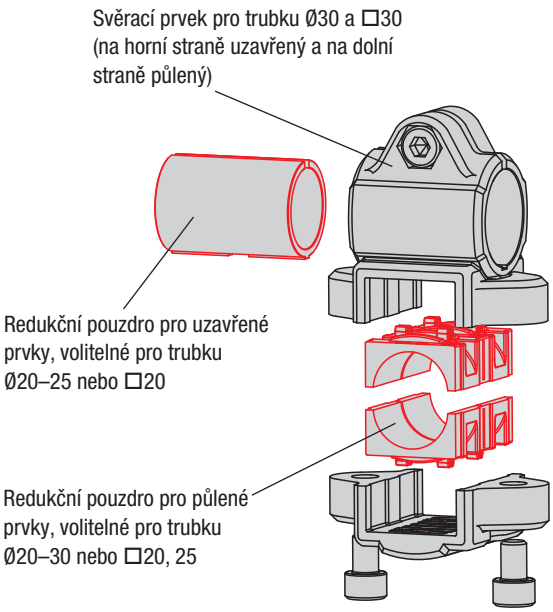

Trubkové spojky křížové

plast

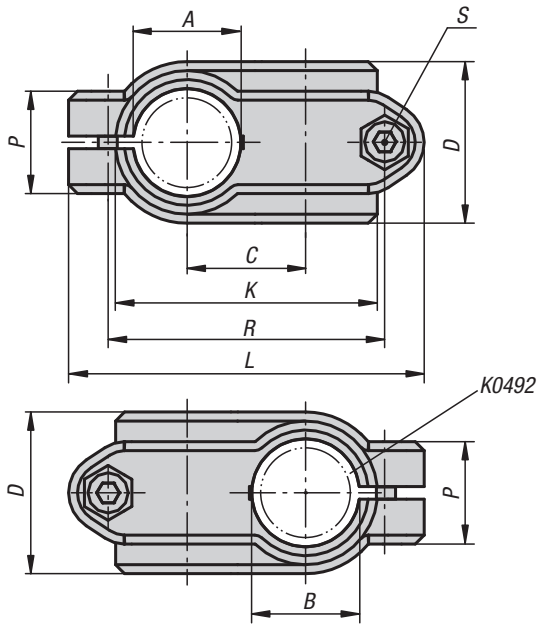

Materiál:
Termoplast. Válcový šroub podle DIN 7984 a šestihranná matice podle DIN 985, z oceli.

Provedení:
Černá.
Válcový šroub, šestihranná matice pozinkované.

Příklad způsobu objednání:
K0472.1818

Upozornění:
Základní velikost pro kulaté trubky je Ø18 mm resp. Ø30 mm. Upínání menších trubek nebo přechod z kulatých na čtverhranné trubky lze provést pomocí redukčních pouzder K0492.

Na vyžádání:
Umělohmotná svěrací páka pro upevnění.

Příslušenství:
- Redukční pouzdra K0492
- Trubky s kruhovým a čtvercovým profilem K0493

KIPP Trubkové spojky křížové, plast

Objednací číslo	A	B	C	D	K	L	P	R	S
K0472.1818	18	18	20	30	48	63	21	48	M6x18
K0472.3030	30	30	33	45	72	99	28,5	77	M8x25

Příklad využití spojení trubek

Trubkové spojky křížové

hliník

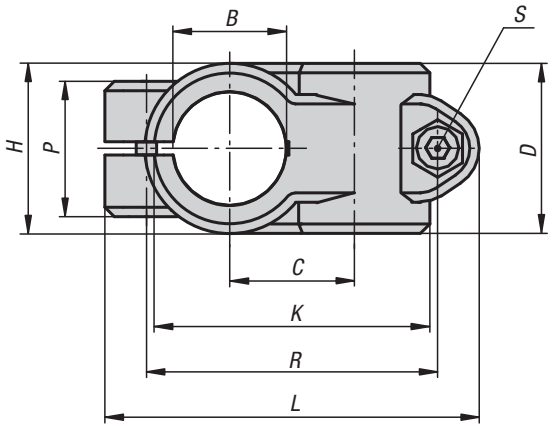

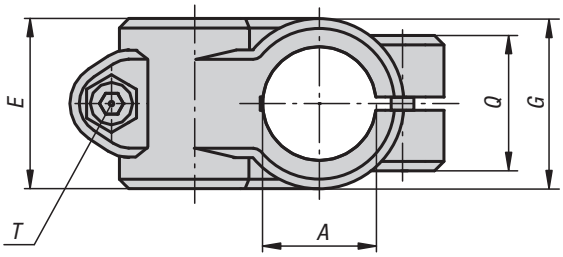

Materiál:
Hliníková litina.
Válcový šroub podle DIN 7984 a šestihranná matice podle DIN 985, z oceli.

Provedení:
Hladce vyleštěno.
Válcový šroub a šestihranná matice pozinkované.

Příklad způsobu objednání:
K0472.51818

Na vyžádání:
Svěrací páka pro upevnění.

Příslušenství:
- Trubky s kruhovým a čtvercovým profilem K0493

KIPP Trubkové spojky křížové, hliník

Objednací číslo	A	B	C	D	E	G	H	K	L	P	Q	R	S	T
K0472.51212	12,1	12,1	20	25,5	25,5	-	-	43,5	66	23	23	51	M6x20	M6x20
K0472.51414	14,1	14,1	20	25,5	25,5	-	-	43,5	66	22	22	51	M6x20	M6x18
K0472.51515	15,1	15,1	20	25,5	25,5	-	-	43,5	66	22	22	51	M6x20	M6x18
K0472.51616	16,1	16,1	20	25,5	25,5	-	-	43,5	66	22	22	51	M6x20	M6x18
K0472.51818	18,1	18,1	20	25,5	25,5	-	-	43,5	66	23	23	51	M6x20	M6x18
K0472.52014	20,1	14,1	27	40	33	40	26	60	84	21	33	65	M8x25	M6x18
K0472.52020	20,1	20,1	33	40	40	-	-	73	99	33	33	78	M8x25	M8x25
K0472.52514	25,1	14,1	27	40	33	40	26	60	84	21	33	65	M8x25	M6x18
K0472.52525	25,1	25,1	33	40	40	-	-	73	99	33	33	78	M8x25	M8x25
K0472.53014	30,1	14,1	27	40	33	40	26	60	84	21	33	65	M8x25	M6x18
K0472.53030	30,1	30,1	33	40	40	-	-	73	99	33	33	78	M8x25	M8x25
K0472.54020	40,2	20,2	36	50	40	55	34,5	87	109	33	40	87	M10x30	M8x25
K0472.54030	40,2	30,1	45	65	65	65	49	98	137	44	44	109	M10x30	M10x30
K0472.54040	40,17	40,17	45	60	60	-	-	100	137	40	40	110	M10x30	M10x30
K0472.55030	50,2	30,1	45	65	65	65	49	98	137	44	44	109	M10x35	M10x35
K0472.55050	50,2	50,2	54	70	70	-	-	118	154	45	45	128	M10x35	M10x35

Trubkové spojky křížové

hliník

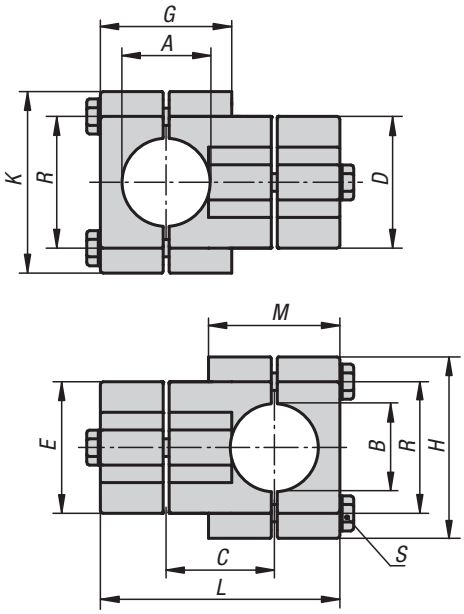

Materiál:
Hliníková litina.
Svěrací šroub s maticí, ocel.

Provedení:
Hladce vyleštěno.
Svěrací šroub s maticí, pozinkováno.

Příklad způsobu objednání:
K0472.523030

Na vyžádání:
Svěrací páka pro upevnění a jiné průměry.

Příslušenství:
- Trubky s kruhovým a čtvercovým profilem K0493

KIPP Trubkové spojky křížové, hliník

Objednací číslo	A	B	C	D	E	G	H	K	L	M	R	S
K0472.523030	30,2	30,2	38	45	45	44	62	62	83	44	46	M8x45
K0472.524040	40,2	40,2	50	60	60	60	75	75	110	60	57	M8x60

Pro poznámky

Trubkové spojky křížové

nerezová ocel

Ⓐ

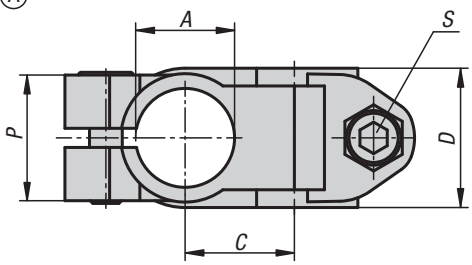

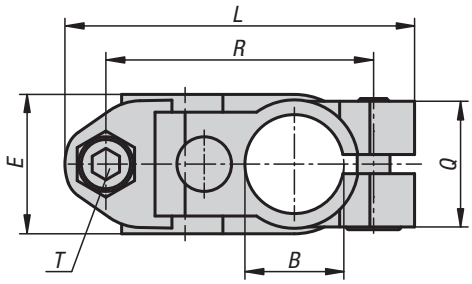

Ⓑ

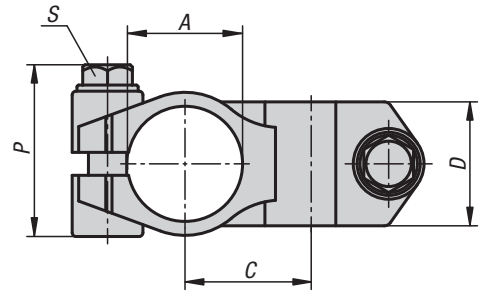

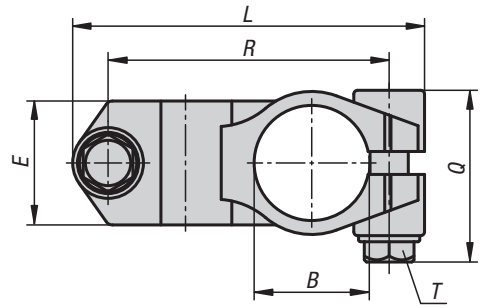

Materiál:
Nerezová ocel, jemný odlitek 1.4308.
Šroub s válcovou hlavou ISO 4762 a šestihranná matice ISO 4032, nerezová ocel.
Od Ø 30 mm šroub se šestihrannou hlavou ISO 4017, nerezová ocel.

Provedení:
Elektrolyticky leštěno.

Příklad způsobu objednání:
K0472.11212

Upozornění:
Trubkové spojky s průměry 30 a 40 mm jsou opatřeny krytem závitu ze silikonu, které chrání závit šroubu se šestihrannou hlavou před nečistotami a poškozením.

Na vyžádání:
Svěrací páka pro upevnění.

Příslušenství:
- Trubky s kruhovým a čtvercovým profilem K0493

KIPP Trubkové spojky křížové nerezová ocel

Objednací číslo	Provedení	A	B	C	D	E	L	P	Q	R	S	T
K0472.11212	A	12,1	12,1	20	25,5	25,5	64	23	23	49	M6x18	M6x18
K0472.11414	A	14,1	14,1	20	25,5	25,5	64	23	23	49	M6x18	M6x18
K0472.11616	A	16,1	16,1	20	25,5	25,5	64	23	23	49	M6x18	M6x18
K0472.11818	A	18,1	18,1	20	25,5	25,5	64	23	23	49	M6x18	M6x18
K0472.12020	A	20,1	20,1	21	25,5	25,5	64	23	23	49	M6x18	M6x18
K0472.13030	B	30,1	30,1	33	32,4	32,4	92	45.5	45.5	73,5	M8x30	M8x30
K0472.14040	B	40,17	40,17	42	40,4	40,4	118	52	52	95,5	M10x35	M10x35

Trubkové spojky křížové

plast

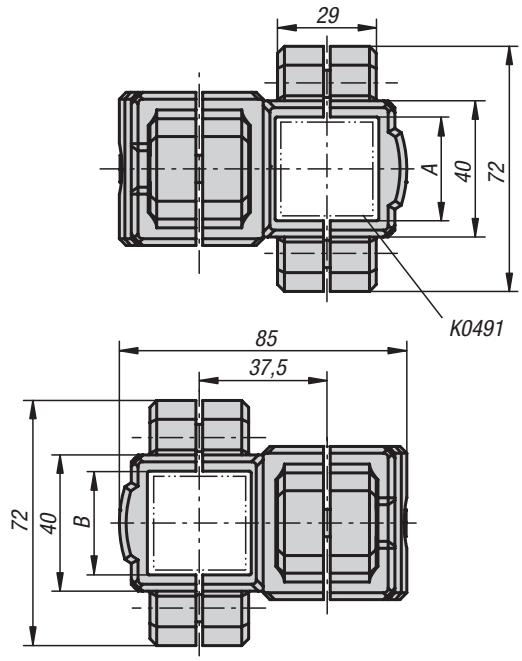

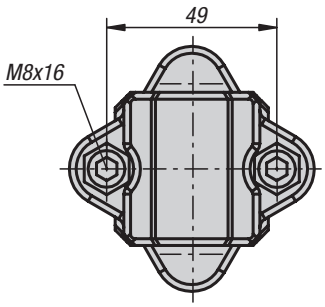

Materiál:
Termoplast. Válcový šroub podle DIN 7984 a šestihranná matice podle DIN 985, z oceli.

Provedení:
Černá.
Válcový šroub, šestihranná matice pozinkované.

Příklad způsobu objednání:
K0473.3030

Upozornění:
Pomocí trubkové spojky křížové lze sevřít čtyřhranné trubky o straně 30 mm. Je-li třeba sevřít trubky menší nebo změnit trubku se čtvercovým profilem na profil kruhový, je to možné provést pomocí redukčních pouzder K0491.

Na vyžádání:
Umělohmotná svěrací páka pro upevnění.

Příslušenství:
- Redukční pouzdra K0491
- Trubky s kruhovým a čtvercovým profilem K0493

KIPP Trubkové spojky křížové, plast

Objednací číslo	A	B
K0473.3030	30	30

K0473

Trubkové spojky křížové

hliník

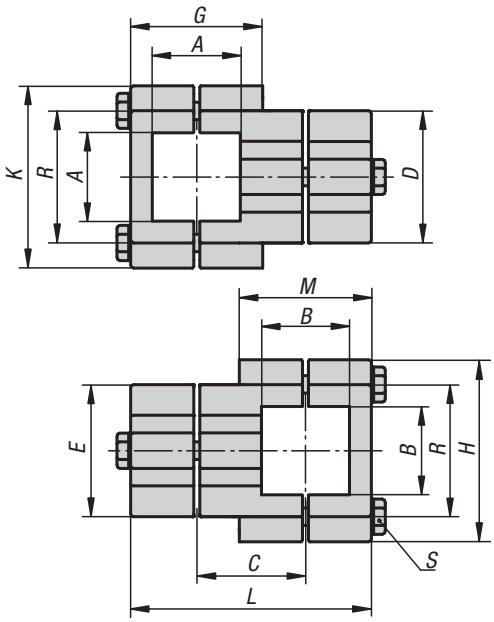

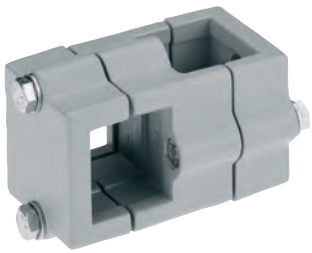

Materiál:
Hliníková litina.
Svěrací šroub s maticí, ocel.

Provedení:
Hladce vyleštěno.
Svěrací šroub s maticí, pozinkováno.

Příklad způsobu objednání:
K0473.523030

Na vyžádání:
Svěrací páka pro upevnění a jiné rozměry trubek čtvercového profilu.

Příslušenství:
- Trubky s kruhovým a čtvercovým profilem K0493

KIPP Trubkové spojky křížové, hliník

Objednací číslo	A	B	C	D	E	G	H	K	L	M	R	S
K0473.523030	30,2	30,2	38	45	45	44	62	62	83	44	46	M8x45
K0473.524040	40,3	40,3	50	60	60	60	75	75	110	60	57	M8x60

Trubkové spojky křížové

plast

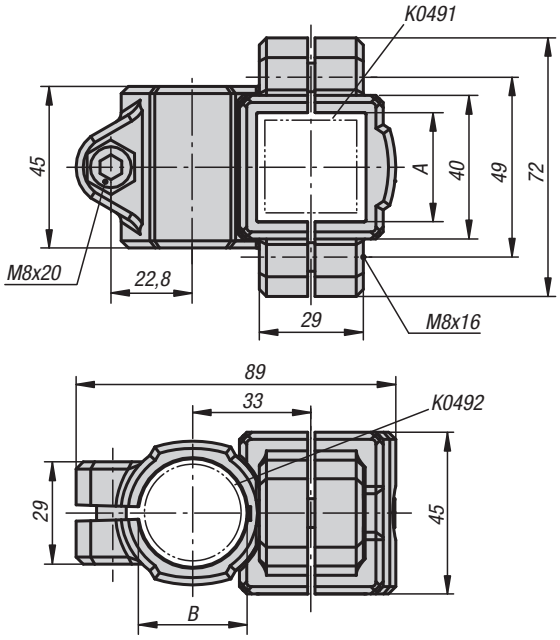

Materiál:
Termoplast. Válcový šroub podle DIN 7984 a šestihranná matice podle DIN 985, z oceli.

Provedení:
Černá.
Válcový šroub, šestihranná matice pozinkované.

Příklad způsobu objednání:
K0474.3030

Upozornění:
Pomocí trubkové spojky křížové lze sevřít čtyřhranné a kruhové trubky o straně 30 mm. Je-li třeba sevřít trubky menší nebo změnit trubku s kruhovým profilem na profil čtyřhranný, je to možné provést pomocí redukčních pouzder K0491 nebo K0492.

Na vyžádání:
Umělohmotná svěrací páka pro upevnění.

Příslušenství:
- Redukční pouzdra K0491 a K0492
- Trubky s kruhovým a čtvercovým profilem K0493

KIPP Trubkové spojky křížové, plast

Objednací číslo	A	B
K0474.3030	30	30

K0474

Trubkové spojky křížové

hliník

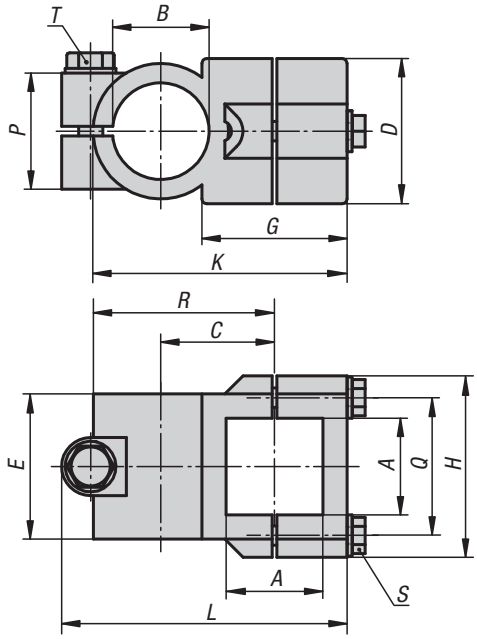

Materiál:
Hliníková litina.
Svěrací šroub s maticí, ocel.

Provedení:
Hladce vyleštěno.
Svěrací šroub s maticí, pozinkováno.

Příklad způsobu objednání:
K0474.53030

Na vyžádání:
Svěrací páka pro upevnění a jiné průměry.

Příslušenství:
- Trubky s kruhovým a čtvercovým profilem K0493

KIPP Trubkové spojky křížové, hliník

Objednací číslo	A	B	C	D	E	G	H	K	L	P	Q	R	S	T
K0474.53030	30,2	30,1	33	45	45	40	62	74,5	85	33	46	55	M8x35	M8x35
K0474.54040	40,3	40,2	47	60	60	60	75	105	117	48	57	75	M8x45	M10x50

Trubkové spojky tvaru T

plast

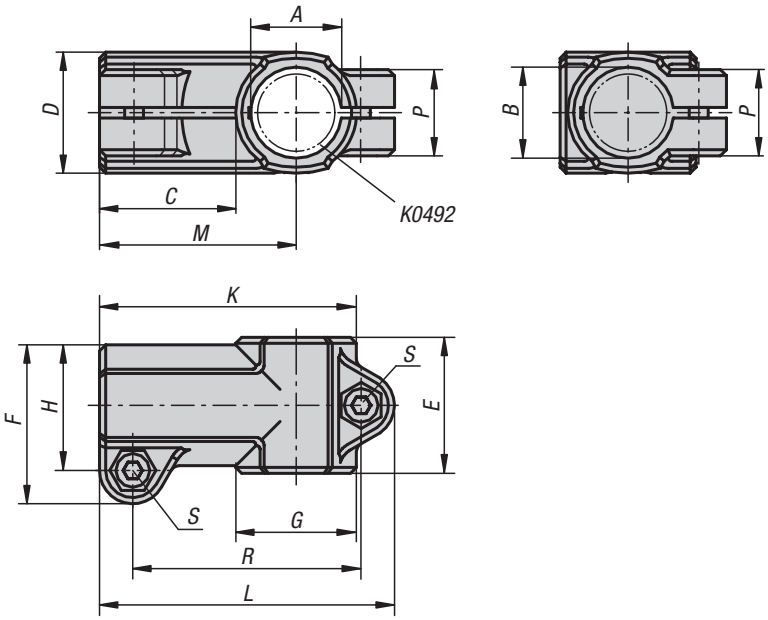

Materiál:
Termoplast. Válcový šroub podle DIN 7984 a šestihranná matice podle DIN 985, z oceli.

Provedení:
Černá.
Válcový šroub, šestihranná matice pozinkované.

Příklad způsobu objednání:
K0475.1818

Upozornění:
Základní velikost pro kulaté trubky je Ø18 mm resp. Ø30 mm. Upínání menších trubek nebo přechod z kulatých na čtverhranné trubky lze provést pomocí redukčních pouzder K0492.

Na vyžádání:
Umělohmotná svěrací páka pro upevnění.

Příslušenství:
- Redukční pouzdra K0492
- Trubky s kruhovým a čtvercovým profilem K0493

KIPP Trubkové spojky tvaru T, plast

Objednací číslo	A	B	C	D	E	F	G	H	K	L	M	P	R	S
K0475.1818	18	18	30,5	25	30	34	25	26,5	55,5	64,5	43	21	49,5	M6x18
K0475.3030	30	30	45	40	45	52,5	40	41,5	85	97,5	65	28,5	75,5	M8x25

Trubkové spojky tvaru T

hliník

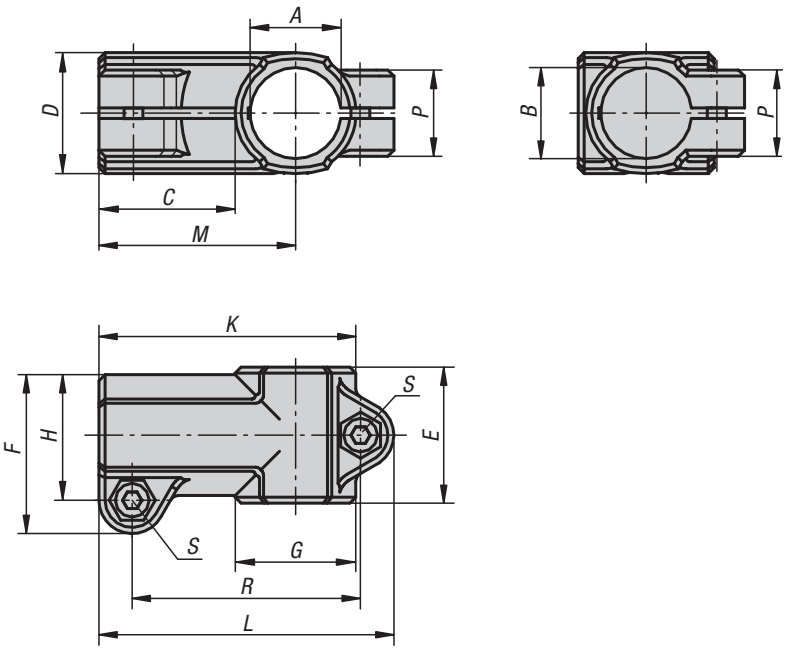

Materiál:
Hliníková litina.
Válcový šroub podle DIN 7984 a šestihranná matice podle DIN 985, z oceli.

Provedení:
Hladce vyleštěno.
Válcový šroub a šestihranná matice pozinkované.

Příklad způsobu objednání:
K0475.51818

Na vyžádání:
Svěrací páka pro upevnění a jiné průměry.

Příslušenství:
- Trubky s kruhovým a čtvercovým profilem K0493

KIPP Trubkové spojky tvaru T, hliník

Objednací číslo	A	B	C	D	E	F	G	H	K	L	M	P	R	S
K0475.51212	12,1	12,1	30	26	32	37,5	26	30	56	67,5	43	21	52	M6x20
K0475.51414	14,1	14,1	30	26	32	37,5	26	30	56	67,5	43	21	52	M6x20
K0475.51515	15,1	15,1	30	26	32	37,5	26	30	56	67,5	43	21	52	M6x20
K0475.51616	16,1	16,1	30	26	32	37,5	26	30	56	67,5	43	21	52	M6x20
K0475.51818	18,1	18,1	30	26	32	37,5	26	30	56	67,5	43	21	52	M6x20
K0475.52020	20,1	20,1	40	40	45	53	40	42,5	80	93	60	33	72,5	M8x25
K0475.52525	25,1	25,1	40	40	45	53	40	42,5	80	93	60	33	72,5	M8x25
K0475.53030	30,1	30,1	40	40	45	53	40	42,5	80	93	60	33	72,5	M8x25
K0475.54040	40,2	40,2	60	56	60	74	56	60	115	133	88	40	107	M10x30
K0475.55050	50,22	50,22	63	66	70	85	66	71	131	150	99	45	122	M10x35

Trubkové spojky tvaru T

nerezová ocel

Ⓐ

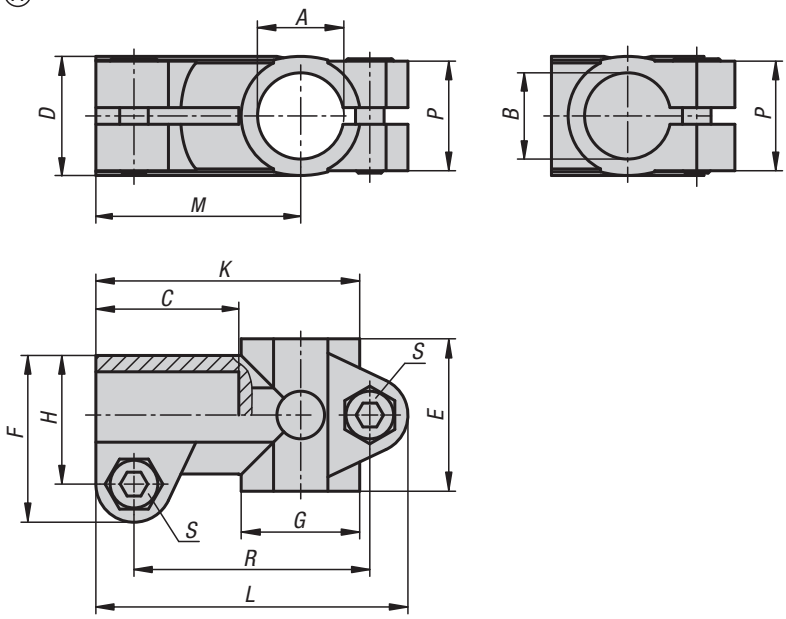

Ⓑ

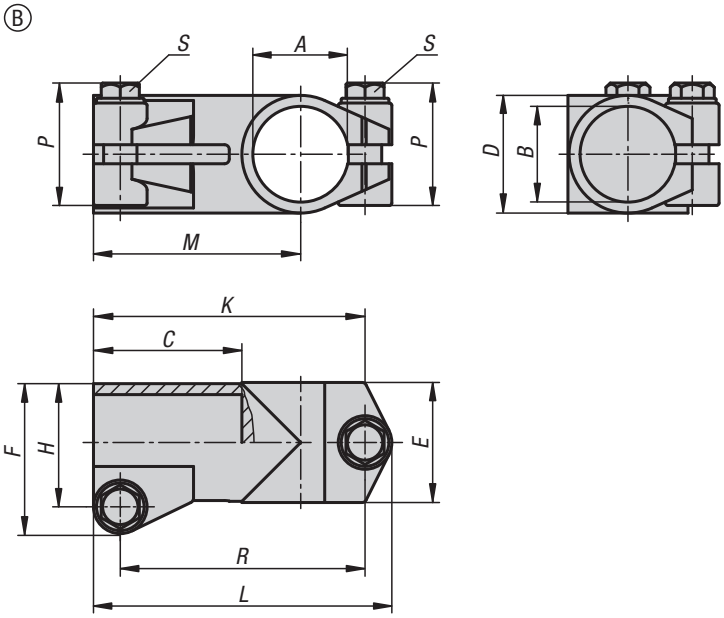

Materiál:
Nerezová ocel, jemný odlitek 1.4308.
Šroub s válcovou hlavou ISO 4762 a šestihranná matice ISO 4032, nerezová ocel.
Od Ø 30 mm šroub se šestihrannou hlavou ISO 4017, nerezová ocel.

Provedení:
Elektrolyticky leštěno.

Příklad způsobu objednání:
K0475.11212

Upozornění:
Trubkové spojky s průměry 30 a 40 mm jsou opatřeny krytem závitu ze silikonu, které chrání závit šroubu se šestihrannou hlavou před nečistotami a poškozením.

Na vyžádání:
Svěrací páka pro upevnění.

Příslušenství:
- Trubky s kruhovým a čtvercovým profilem K0493

KIPP Trubkové spojky tvaru T nerezová ocel

Objednací číslo	Provedení	A	B	C	D	E	F	G	H	K	L	M	P	R	S
K0475.11212	A	12,1	12,1	30,5	25	32	35	25	27	55,5	65,5	43	23	49,5	M6x18
K0475.11414	A	14,1	14,1	30,5	25	32	35	25	27	55,5	65,5	43	23	49,5	M6x18
K0475.11616	A	16,1	16,1	30,5	25	32	35	25	27	55,5	65,5	43	23	49,5	M6x18
K0475.11818	A	18,1	18,1	30,5	25	32	35	25	27	55,5	65,5	43	23	49,5	M6x18
K0475.12020	A	20,1	20,1	30,5	25	32	35	25	27	55,5	65,5	43	23	49,5	M6x18
K0475.13030	B	30,1	30,1	40	38,4	38	48	-	39	78	87	58	45.5	69	M8x30
K0475.14040	B	40,17	40,17	60	50,4	50	63	-	51,8	112	124,9	87	52	102,5	M10x35

Trubkové spojky tvaru T

plast

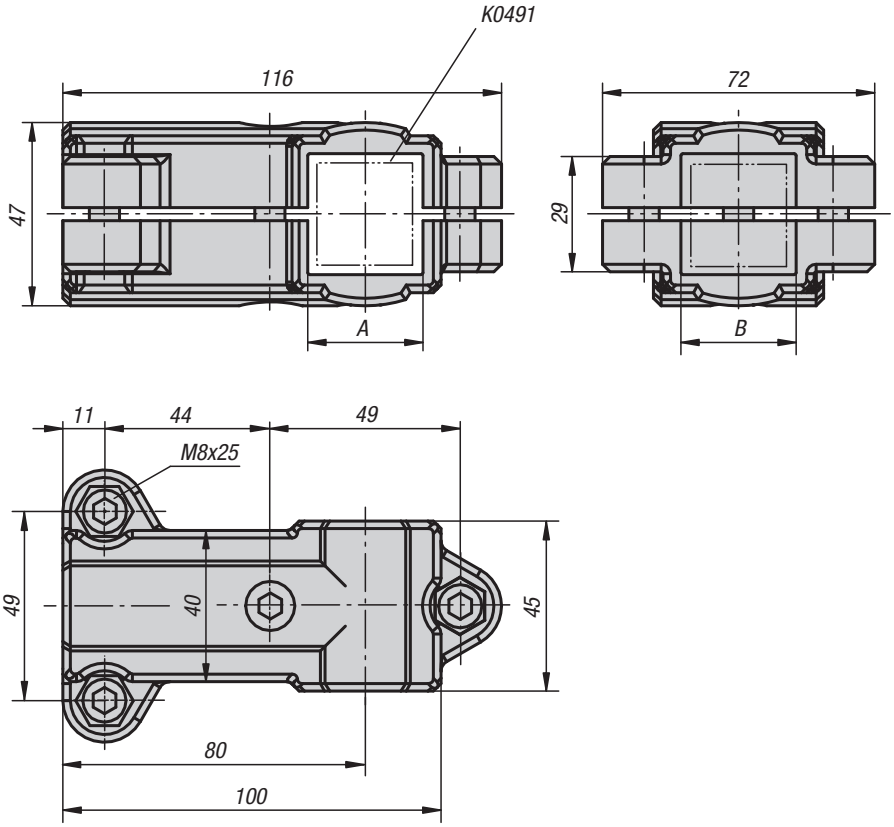

Materiál:
Termoplast. Válcový šroub podle DIN 7984 a šestihranná matice podle DIN 985, z oceli.

Provedení:
Černá.
Válcový šroub, šestihranná matice pozinkované.

Příklad způsobu objednání:
K0476.3030

Upozornění:
Pomocí trubkové spojky tvaru T lze sevřít čtyřhranné trubky o straně 30 mm. Je-li třeba sevřít trubky menší nebo změnit trubku se čtvercovým profilem na profil kruhový, je to možné provést pomocí redukčních pouzder K0491.

Na vyžádání:
Umělohmotná svěrací páka pro upevnění.

Příslušenství:
- Redukční pouzdra K0491
- Trubky s kruhovým a čtvercovým profilem K0493

KIPP Trubkové spojky tvaru T, plast

Objednací číslo	A	B
K0476.3030	30	30

Trubkové spojky tvaru T

hliník

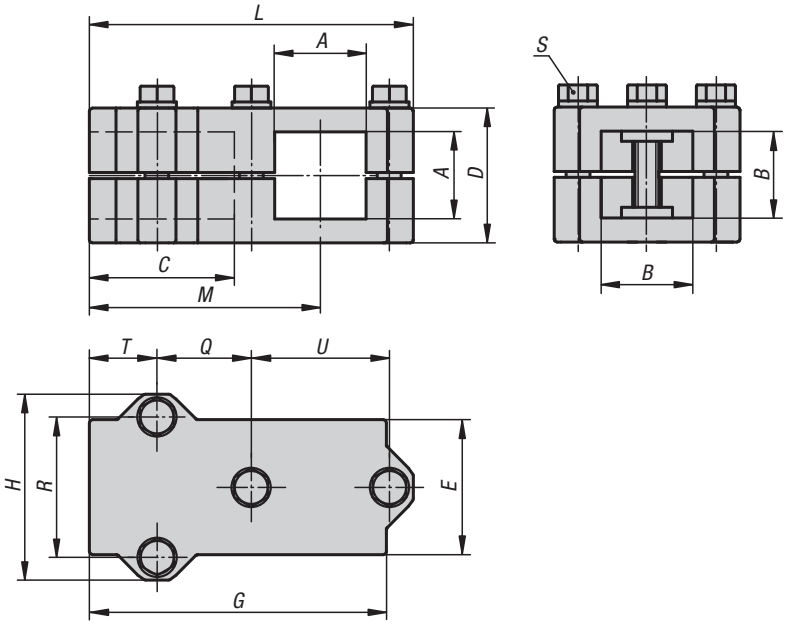

Materiál:
Hliníková litina.
Svěrací šroub s maticí, ocel.

Provedení:
Hladce vyleštěno.
Svěrací šroub s maticí, pozinkováno.

Příklad způsobu objednání:
K0476.523030

Na vyžádání:
Svěrací páka pro upevnění a jiné rozměry trubek čtvercového profilu.

Příslušenství:
- Trubky s kruhovým a čtvercovým profilem K0493

KIPP Trubkové spojky tvaru T, hliník

Objednací číslo	A	B	C	D	E	G	H	L	M	Q	R	S	T	U
K0476.523030	30,3	30,3	46	45	45	100	62	108	77	31,5	46	M8x45	23	46
K0476.524040	40,4	40,4	60	60	60	129	75	136	99	40	57	M8x60	30	57

Trubkové spojky úhlové

hliník

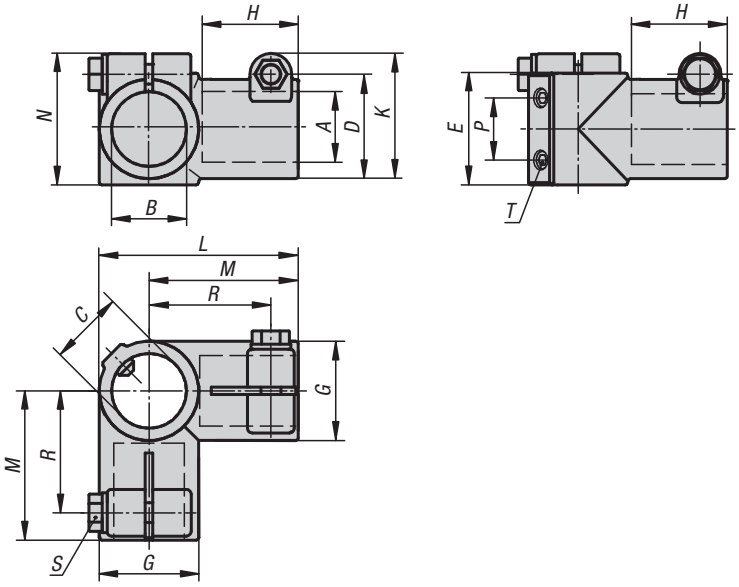

Materiál:
Hliníková litina.
Svěrací šroub s maticí, ocel.

Provedení:
Hladce vyleštěno.
Svěrací šroub s maticí, pozinkováno.

Příklad způsobu objednání:
K0476.530

Na vyžádání:
Svěrací páka pro upevnění a jiné průměry.

Příslušenství:
- Trubky s kruhovým a čtvercovým profilem K0493

KIPP Trubkové spojky úhlové, hliník

Objednací číslo	A	B	C	D	E	G	H	K	L	M	N	P	R	S	T
K0476.530	30,1	30,1	30	40	45	40	35	51	80	60	53	25	49	M8x35	M8x15
K0476.540	40,2	40,2	40	56	60	56	58	71	116	88	73	35	75	M10x30	M8x10
K0476.550	50,2	50,2	50,2	66	70	66	70	78	136	108	80	40	90	M10x35	M10x12

Trubkové spojky patní

plast

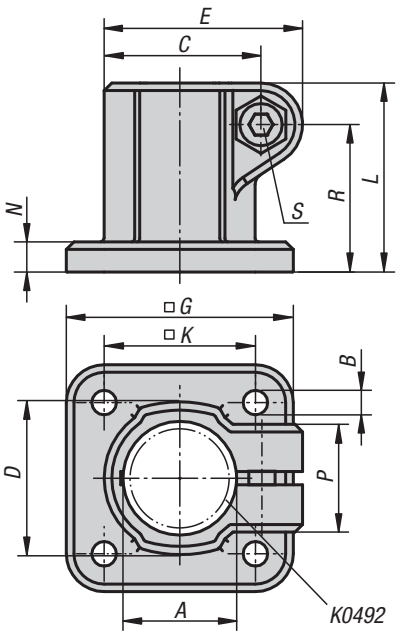

Materiál:
Termoplast. Válcový šroub podle DIN 7984 a šestihranná matice podle DIN 985, z oceli.

Provedení:
Černá.
Válcový šroub, šestihranná matice pozinkované.

Příklad způsobu objednání:
K0477.18

Upozornění:
Základní velikost pro kulaté trubky je Ø18 mm resp. Ø30 mm. Upínání menších trubek nebo přechod z kulatých na čtverhranné trubky lze provést pomocí redukčních pouzder K0492.

Na vyžádání:
Umělohmotná svěrací páka pro upevnění.

Příslušenství:
- Redukční pouzdra K0492
- Trubky s kruhovým a čtvercovým profilem K0493

KIPP Trubkové spojky patní, plast

Objednací číslo	A	B	C	D	E	G	K	L	N	P	R	S
K0477.18	18	5,3	26,5	26	34	45	30	32	5	21	24,5	M6x18
K0477.30	30	6,5	41,5	42	52,5	60	40	50	8	28,5	39	M8x25

Trubkové spojky patní

hliník

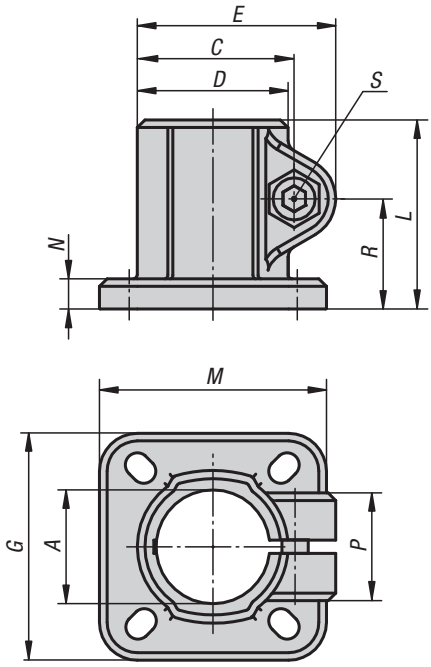

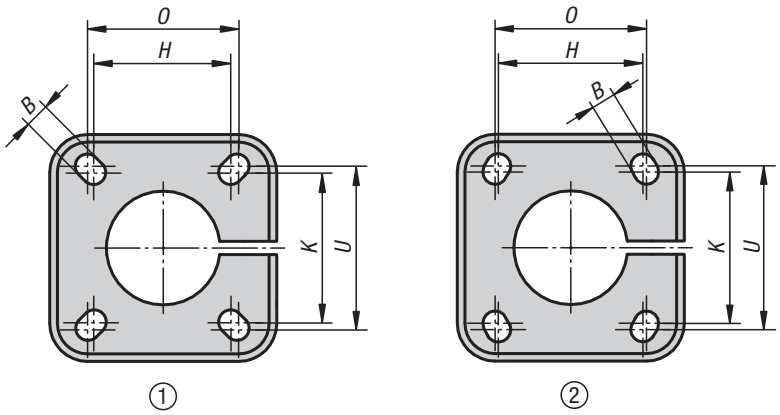

Materiál:
Hliníková litina.
Válcový šroub podle DIN 7984 a šestihranná matice podle DIN 985, z oceli.

Provedení:
Hladce vyleštěno.
Válcový šroub a šestihranná matice pozinkované.

Příklad způsobu objednání:
K0477.518

Na vyžádání:
Svěrací páka pro upevnění a jiné průměry.

Příslušenství:
- Trubky s kruhovým a čtvercovým profilem K0493

KIPP Trubkové spojky patní, hliník

Objednací číslo	Děrová šablona	A	B	C	D	E	G	H	K	L	M	N	O	P	R	S	U
K0477.512	1	12,1	5,5	29,5	25	37,5	42	28	28	37	42	5	30	23	21	M6x20	30
K0477.514	1	14,1	5,5	29,5	25	37,5	42	28	28	37	42	5	30	23	21	M6x20	30
K0477.515	1	15,1	5,5	29,5	25	37,5	42	28	28	37	42	5	30	23	21	M6x20	30
K0477.516	1	16,1	5,5	29,5	25	37,5	42	28	28	37	42	5	30	23	21	M6x20	30
K0477.518	1	18,1	5,5	29,5	25	37,5	42	28	28	37	42	5	30	23	21	M6x20	30
K0477.520	2	20,1	6,5	42,5	40	53	60	40	42	50	60	8	42	33	29	M8x25	45
K0477.525	2	25,1	6,5	42,5	40	53	60	40	42	50	60	8	42	33	29	M8x25	45
K0477.530	2	30,1	6,5	42,5	40	53	60	40	42	50	60	8	42	33	29	M8x25	45
K0477.540	1	40,17	8,5	60	56	74	90	60	60	70	90	10	64	40	40	M10x30	64
K0477.550	1	50,22	10,5	70	66	85	105	74	74	85	105	14	80	45	49,5	M10x35	80

Trubková spojka, patka

nerezová ocel

Ⓐ

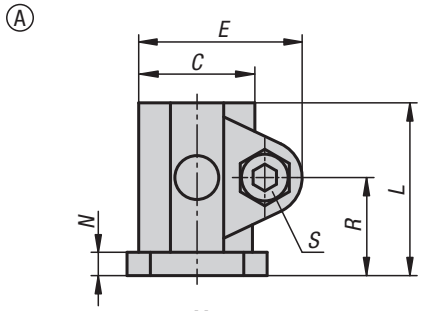

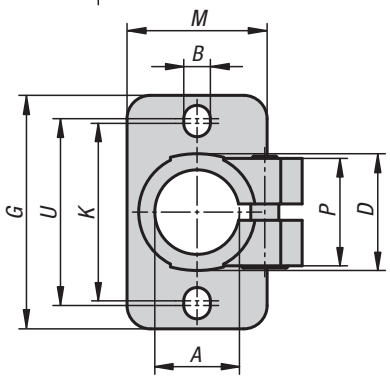

Ⓑ

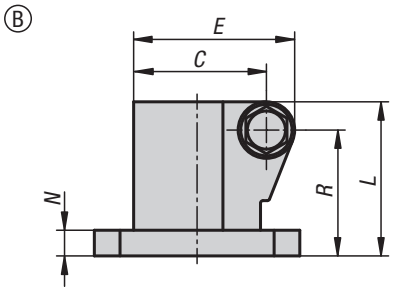

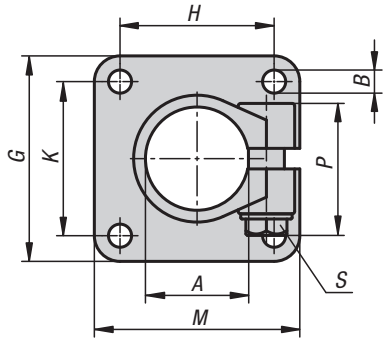

Materiál:
Nerezová ocel, jemný odlitek 1.4308.
Šroub s válcovou hlavou ISO 4762 a šestihranná matice ISO 4032, nerezová ocel.
Od Ø 30 mm šroub se šestihrannou hlavou ISO 4017, nerezová ocel.

Provedení:
Elektrolyticky leštěno.

Příklad způsobu objednání:
K0477.112

Upozornění:
Trubkové spojky s průměry 30 a 40 mm jsou opatřeny krytem závitu ze silikonu, které chrání závit šroubu se šestihrannou hlavou před nečistotami a poškozením.

Na vyžádání:
Svěrací páka pro upevnění.

Příslušenství:
- Trubky s kruhovým a čtvercovým profilem K0493

KIPP Trubková spojka, patka, nerezová ocel

Objednací číslo	Provedení	A	B	C	D	E	G	H	K	L	M	N	P	R	S	U
K0477.112	A	12,1	5,7	27	25	35	50	-	38	37	30	5	23	21	M6x18	40
K0477.114	A	14,1	5,7	27	25	35	50	-	38	37	30	5	23	21	M6x18	40
K0477.116	A	16,1	5,7	27	25	35	50	-	38	37	30	5	23	21	M6x18	40
K0477.118	A	18,1	5,7	27	25	35	50	-	38	37	30	5	23	21	M6x18	40
K0477.120	A	20,1	5,7	27	25	35	50	-	38	37	30	5	23	21	M6x18	40
K0477.130	B	30,1	7	39	37,4	48	60	40	40	50	60	7	45.5	41	M8x30	-
K0477.140	B	40,17	9	51,7	49,4	63	80	60	60	60	80	10	52	48,7	M10x35	-

Trubkové spojky patní

plast

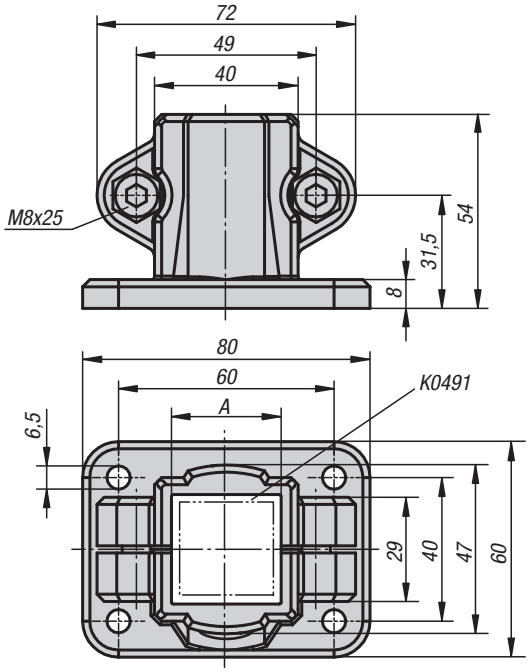

Materiál:
Termoplast. Válcový šroub podle DIN 7984 a šestihranná matice podle DIN 985, z oceli.

Provedení:
Černá.
Válcový šroub, šestihranná matice pozinkované.

Příklad způsobu objednání:
K0478.30

Upozornění:
Pomocí trubkové spojky patní lze sevřít čtyřhranné trubky o straně 30 mm. Je-li třeba sevřít trubky menší nebo změnit trubku se čtvercovým profilem na profil kruhový, je to možné provést pomocí redukčních pouzder K0491.

Na vyžádání:
Umělohmotná svěrací páka pro upevnění.

Příslušenství:
- Redukční pouzdra K0491
- Trubky s kruhovým a čtvercovým profilem K0493

KIPP Trubkové spojky patní, plast

Objednací číslo	A
K0478.30	30

K0478

Trubkové spojky patní

hliník

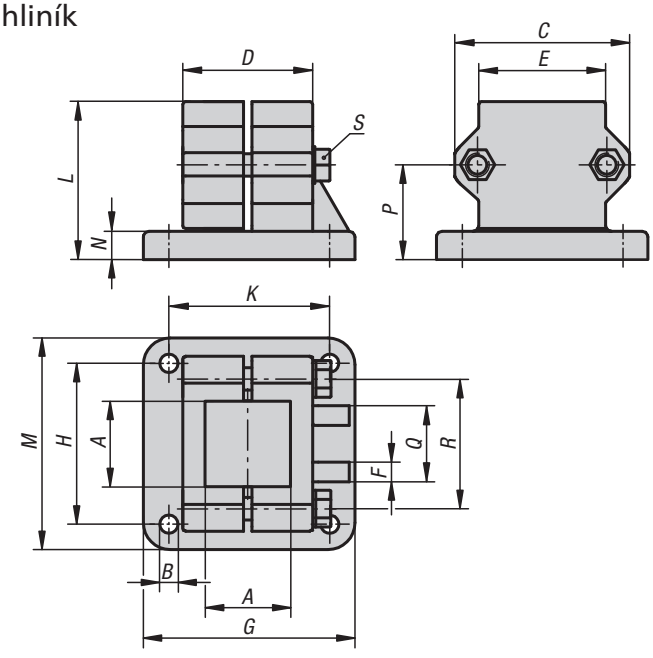

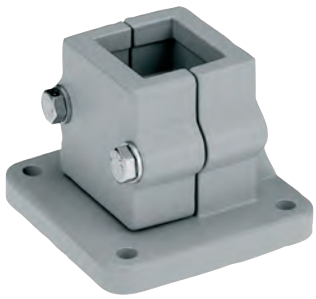

Materiál:
Hliníková litina.
Svěrací šroub s maticí, ocel.

Provedení:
Hladce vyleštěno.
Svěrací šroub s maticí, pozinkováno.

Příklad způsobu objednání:
K0478.5230

Na vyžádání:
Svěrací páka pro upevnění a jiné rozměry trubek čtvercového profilu.

Příslušenství:
- Trubky s kruhovým a čtvercovým profilem K0493

KIPP Trubkové spojky patní, hliník

Objednací číslo	A	B	C	D	E	F	G	H	K	L	M	N	P	Q	R	S
K0478.5230	30,3	6,5	62	45	45	5	75	57	57	56	75	10	33,5	25	46	M8x45
K0478.5240	40,4	8,5	75	60	60	5	100	76	76	71	100	10	43	25	57	M8x60

Trubkové spojky přírubové

plast

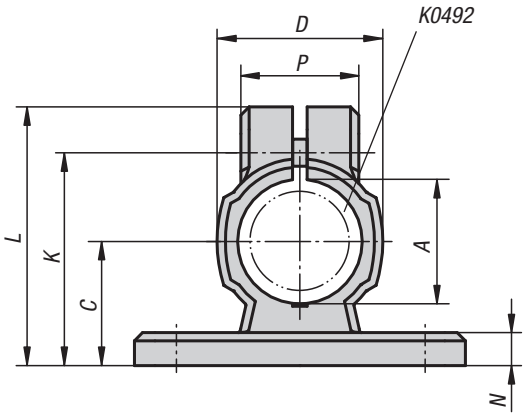

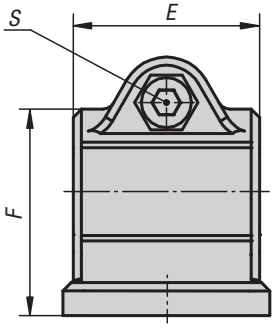

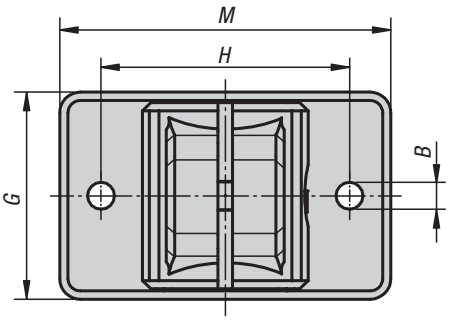

Materiál:
Termoplast. Válcový šroub podle DIN 7984 a šestihranná matice podle DIN 985, z oceli.

Provedení:
Černá.
Válcový šroub, šestihranná matice pozinkované.

Příklad způsobu objednání:
K0479.18

Upozornění:
Základní velikost pro kulaté trubky je Ø18 mm resp. Ø30 mm. Upínání menších trubek nebo přechod z kulatých na čtverhranné trubky lze provést pomocí redukčních pouzder K0492.

Na vyžádání:
Umělohmotná svěrací páka pro upevnění.

Příslušenství:
- Redukční pouzdra K0492
- Trubky s kruhovým a čtvercovým profilem K0493

KIPP Trubkové spojky přírubové, plast

Objednací číslo	A	B	C	D	E	F	G	H	K	L	M	N	P	S
K0479.18	18	5,3	18	25	30	30,5	35	40	32	39,5	50	5	21	M6x18
K0479.30	30	6,5	30	40	45	50	50	60	51,5	62,5	80	8	28,5	M8x25

Trubkové spojky přírubové

hliník

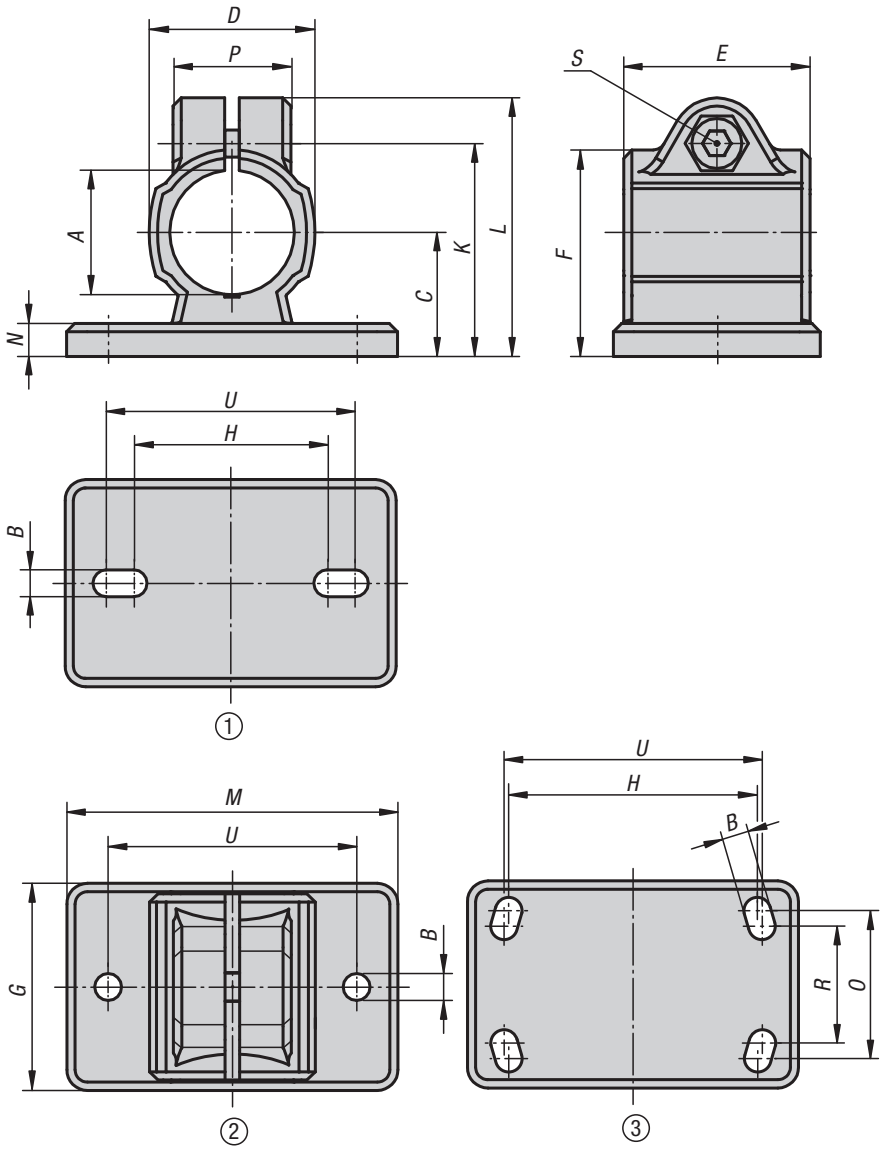

Materiál:
Hliníková litina.
Válcový šroub podle DIN 7984 a šestihranná matice podle DIN 985, z oceli.

Provedení:
Hladce vyleštěno.
Válcový šroub a šestihranná matice pozinkované.

Příklad způsobu objednání:
K0479.518

Upozornění:
* Oválná díra.

Na vyžádání:
Svěrací páka pro upevnění a jiné průměry.

Příslušenství:
- Trubky s kruhovým a čtvercovým profilem K0493

KIPP Trubkové spojky přírubové, hliník

Objednací číslo	Děrová šablona	A	B	C	D	E	F	G	H	K	L	M	N	O	P	R	S	U
K0479.512	1	12,1	5,5* (2x)	18	26	32	31	35	38	32,5	41	50	5	-	23	-	M6x20	40
K0479.514	2	14,1	5,5 (2x)	18	26	32	31	35	-	32,5	41	50	5	-	23	-	M6x20	40
K0479.515	2	15,1	5,5 (2x)	18	26	32	31	35	-	32,5	41	50	5	-	23	-	M6x20	40
K0479.516	1	16,1	5,5* (2x)	18	26	32	31	35	38	32,5	41	50	5	-	23	-	M6x20	40
K0479.518	2	18,1	5,5 (2x)	18	26	32	31	35	-	32,5	41	50	5	-	23	-	M6x20	40
K0479.520	1	20,1	6,5* (2x)	30	40	40	50	55	53	53	63	78	7	-	33	-	M8x25	60
K0479.525	1	25,1	6,5* (2x)	30	40	40	50	55	53	53	63	78	7	-	33	-	M8x25	60
K0479.530	1	30,1	6,5* (2x)	30	40	40	50	55	53	53	63	78	7	-	33	-	M8x25	60
K0479.540	3	40,17	8,5* (4x)	42	56	60	70	80	80	74	87	105	10	60	40	52	M10x30	82
K0479.550	3	50,17	10,5* (4x)	50	66	65	83	90	98	85	98	128	14	62	45	60	M10x35	100

Trubkové spojky přírubové

hliník

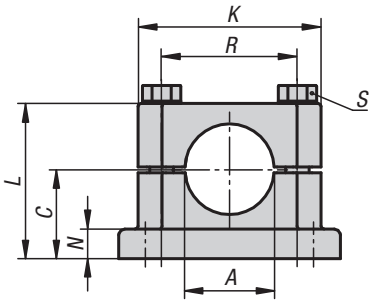

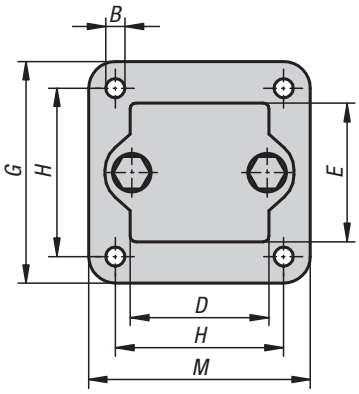

Materiál:
Hliníková litina.
Svěrací šroub s maticí, ocel.

Provedení:
Hladce vyleštěno.
Svěrací šroub s maticí, pozinkováno.

Příklad způsobu objednání:
K0479.5230

Na vyžádání:
Svěrací páka pro upevnění a jiné průměry.

Příslušenství:
- Trubky s kruhovým a čtvercovým profilem K0493

KIPP Trubkové spojky přírubové, hliník

Objednací číslo	A	B	C	D	E	G	H	K	L	M	N	R	S
K0479.5220	20,2	6,5	30	45	45	75	57	62	52,5	75	10	46	M8x50
K0479.5225	25,2	6,5	30	45	45	75	57	62	52,5	75	10	46	M8x50
K0479.5230	30,2	6,5	30	45	45	75	57	62	52,5	75	10	46	M8x50
K0479.5240	40,2	8,5	40	60	60	100	76	75	70	100	10	57	M8x70

Trubkové spojky přírubové

nerezová ocel

Ⓐ

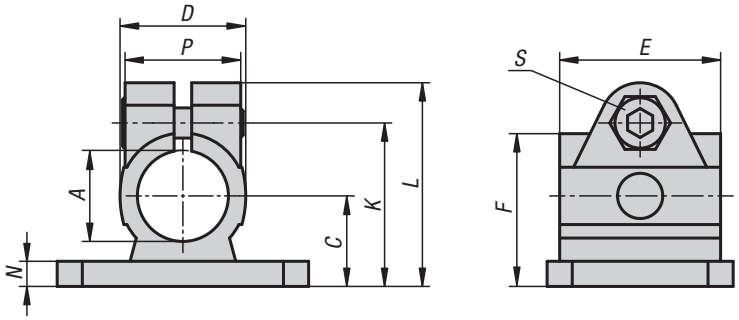

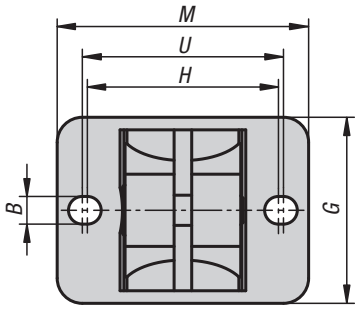

Ⓑ

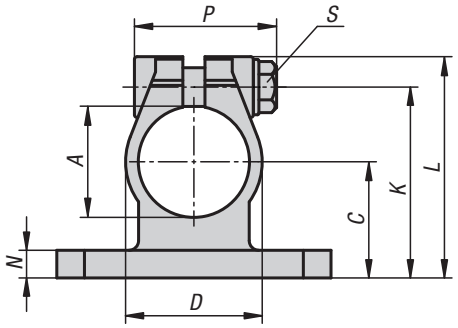

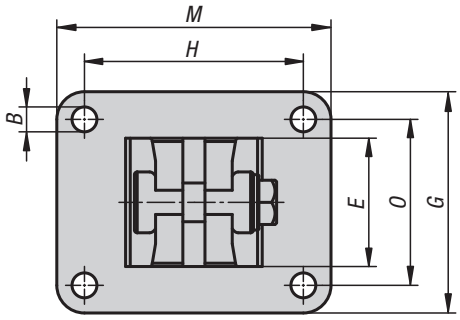

Materiál:
Nerezová ocel, jemný odlitek 1.4308.
Šroub s válcovou hlavou ISO 4762 a šestihranná matice ISO 4032, nerezová ocel.
Od Ø 30 mm šroub se šestihrannou hlavou ISO 4017, nerezová ocel.

Provedení:
Elektrolyticky leštěno.

Příklad způsobu objednání:
K0479.112

Upozornění:
Trubkové spojky s průměry 30 a 40 mm jsou opatřeny krytem závitu ze silikonu, které chrání závit šroubu se šestihrannou hlavou před nečistotami a poškozením.

Na vyžádání:
Svěrací páka pro upevnění.

Příslušenství:
- Trubky s kruhovým a čtvercovým profilem K0493

KIPP Trubkové spojky přírubové, nerezová ocel

Objednací číslo	Provedení	A	B	C	D	E	F	G	H	K	L	M	N	O	P	S	U
K0479.112	A	12,1	5,5	18	25	32	30,4	37	38	32,5	40.5	50	5	-	23	M6x18	40
K0479.114	A	14,1	5,5	18	25	32	30,4	37	38	32,5	40.5	50	5	-	23	M6x18	40
K0479.116	A	16,1	5,5	18	25	32	30,4	37	38	32,5	40.5	50	5	-	23	M6x18	40
K0479.118	A	18,1	5,5	18	25	32	30,4	37	38	32,5	40.5	50	5	-	23	M6x18	40
K0479.120	A	20,1	5,5	18	25	32	30,4	37	38	32,5	40.5	50	5	-	23	M6x18	40
K0479.130	B	30,1	7	30	37,4	32,4	-	55	60	50	59,2	78	7	40	45.5	M8x30	-
K0479.140	B	40,17	9	42	49,4	46,4	-	80	60	69	80	80	10	60	52	M10x35	-

Trubkové spojky přírubové

plast

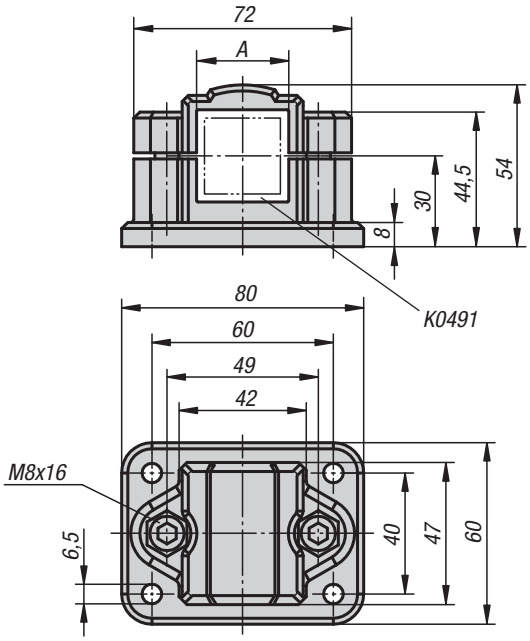

Materiál:
Termoplast. Válcový šroub podle DIN 7984 a šestihranná matice podle DIN 985, z oceli.

Provedení:
Černá.
Válcový šroub, šestihranná matice pozinkované.

Příklad způsobu objednání:
K0480.30

Upozornění:
Pomocí trubkové spojky přírubové lze sevřít čtyřhranné trubky o straně 30 mm. Je-li třeba sevřít trubky menší nebo změnit trubku se čtvercovým profilem na profil kruhový, je to možné provést pomocí redukčních pouzder K0491.

Na vyžádání:
Umělohmotná svěrací páka pro upevnění.

Příslušenství:
- Redukční pouzdra K0491
- Trubky s kruhovým a čtvercovým profilem K0493

KIPP Trubkové spojky přírubové, plast

Objednací číslo	A
K0480.30	30

K0480

Trubkové spojky přírubové

hliník

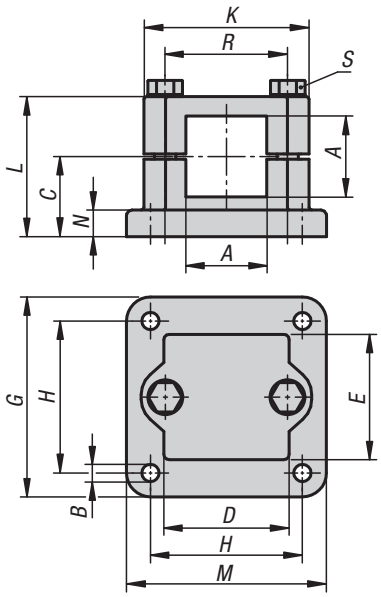

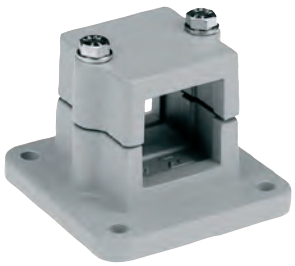

Materiál:
Hliníková litina.
Svěrací šroub s maticí, ocel.

Provedení:
Hladce vyleštěno.
Svěrací šroub s maticí, pozinkováno.

Příklad způsobu objednání:
K0480.5230

Na vyžádání:
Svěrací páka pro upevnění a jiné rozměry trubek čtvercového profilu.

Příslušenství:
- Trubky s kruhovým a čtvercovým profilem K0493

KIPP Trubkové spojky přírubové, hliník

Objednací číslo	A	B	C	D	E	G	H	K	L	M	N	R	S
K0480.5225	25,3	6,5	30	45	45	75	57	62	52,5	75	10	46	M8x50
K0480.5230	30,3	6,5	30	45	45	75	57	62	52,5	75	10	46	M8x50
K0480.5240	40,4	8,5	40	60	60	100	76	75	70	100	10	57	M8x70

K0481

Trubkové spojky přímé

plast

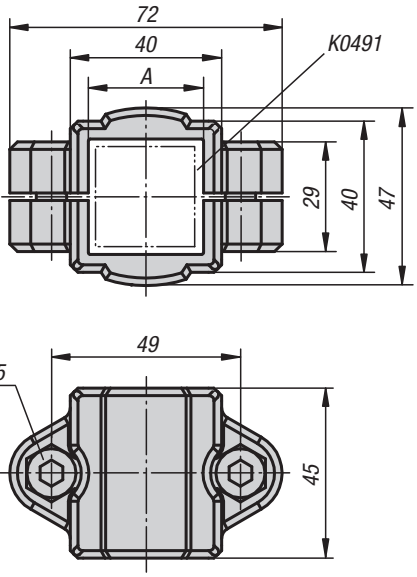

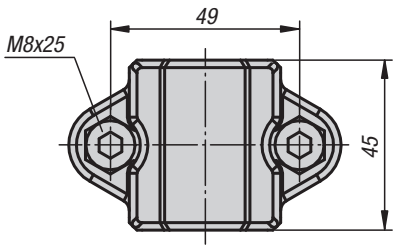

Materiál:
Termoplast. Válcový šroub podle DIN 7984 a šestihranná matice podle DIN 985, z oceli.

Provedení:
Černá.
Válcový šroub, šestihranná matice pozinkované.

Příklad způsobu objednání:
K0481.30

Upozornění:
Pomocí trubkové spojky přímé lze sevřít čtyřhranné trubky o straně 30 mm. Je-li třeba sevřít trubky menší nebo změnit trubku se čtvercovým profilem na profil kruhový, je to možné provést pomocí redukčních pouzder K0491.

Na vyžádání:
Umělohmotná svěrací páka pro upevnění.

Příslušenství:
- Redukční pouzdra K0491
- Trubky s kruhovým a čtvercovým profilem K0493

KIPP Trubkové spojky přímé, plast

Objednací číslo	A
K0481.30	30

K0483

Trubkové spojky přímé,

plast

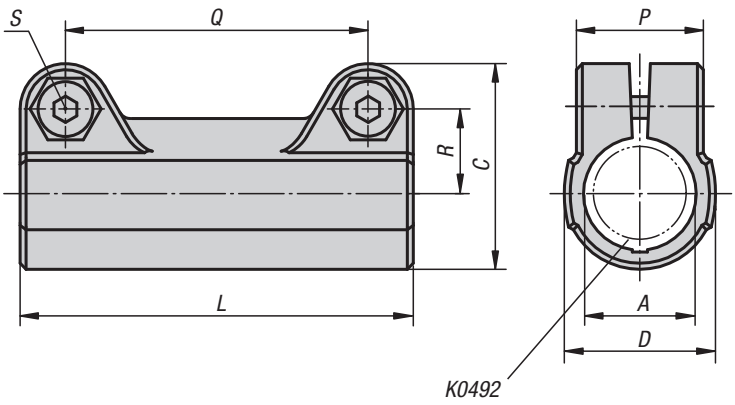

Materiál:
Termoplast. Válcový šroub podle DIN 7984 a šestihranná matice podle DIN 985, z oceli.

Provedení:
Černá.
Válcový šroub, šestihranná matice pozinkované.

Příklad způsobu objednání:
K0483.18

Upozornění:
Základní velikost pro kulaté trubky je Ø18 mm resp. Ø30 mm. Upínání menších trubek nebo přechod z kulatých na čtverhranné trubky lze provést pomocí redukčních pouzder K0492.

Na vyžádání:
Umělohmotná svěrací páka pro upevnění.

Příslušenství:
- Redukční pouzdra K0492
- Trubky s kruhovým a čtvercovým profilem K0493

KIPP Trubkové spojky přímé, plast

Objednací číslo	A	C	D	L	P	Q	R	S
K0483.18	18	34	25	65	21	50	14	M6x18
K0483.30	30	52,5	40	95	28,5	73	22,8	M8x25

Trubkové spojky kloubové

plast, s vnitřním ozubením

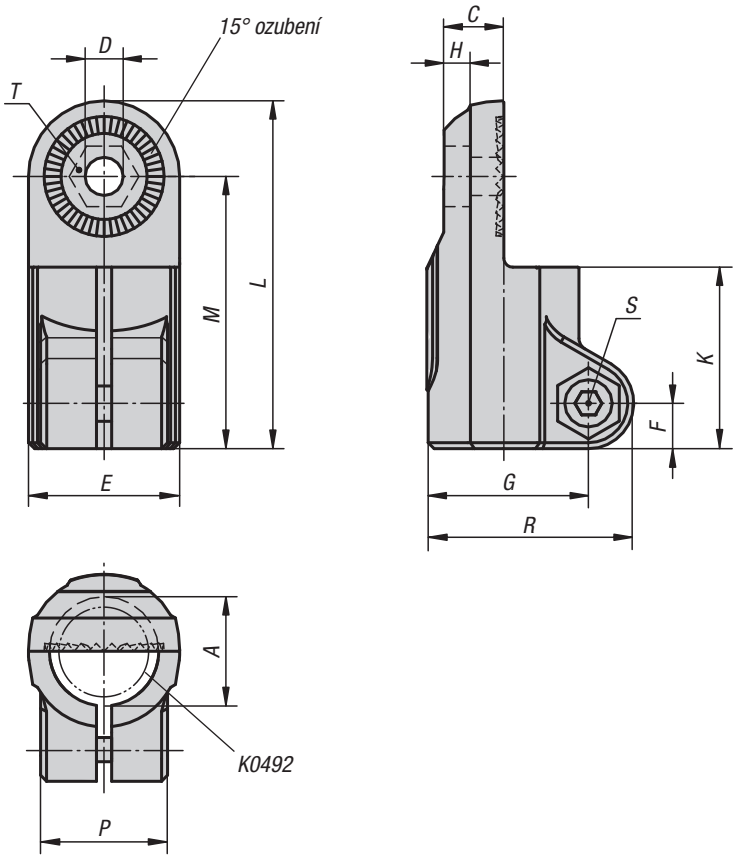

Materiál:
Termoplast. Válcový šroub podle DIN 7984 a šestihranná matice podle DIN 985, z oceli.

Provedení:
Černá.
Válcový šroub, šestihranná matice pozinkované.

Příklad způsobu objednání:
K0484.18

Upozornění:
Trubkové spojky kloubové s vnitřním ozubením lze s trubkovými spojkami kloubovými s vnějším ozobením (K0485) spojit do jednoho kloubového prvku. Základní velikost pro kruhové trubky je Ø18 mm, resp. Ø30 mm. Upínání menších trubek nebo přechod z kulatých na čtyřhranné trubky lze provést pomocí redukčních pouzder K0492.

Na vyžádání:
Umělohmotná svěrací páka pro upevnění.

Příslušenství:
- Redukční pouzdra K0492
- Trubky s kruhovým a čtvercovým profilem K0493

KIPP Trubkové spojky kloubové, plast, s vnitřním ozubením

Objednací číslo	A	C	D	E	F	G	H	K	L	M	P	R	S	T
K0484.18	18	9,9	6,1	25	7,5	26,5	5,9	30	57,5	45	21	34	M6x18	M6-DIN 985
K0484.30	30	16,5	8,1	40	11	41,5	6,5	45	88	68	28,5	52,5	M8x25	M8-DIN 985

Trubkové spojky kloubové

plast, s vnějším ozubením

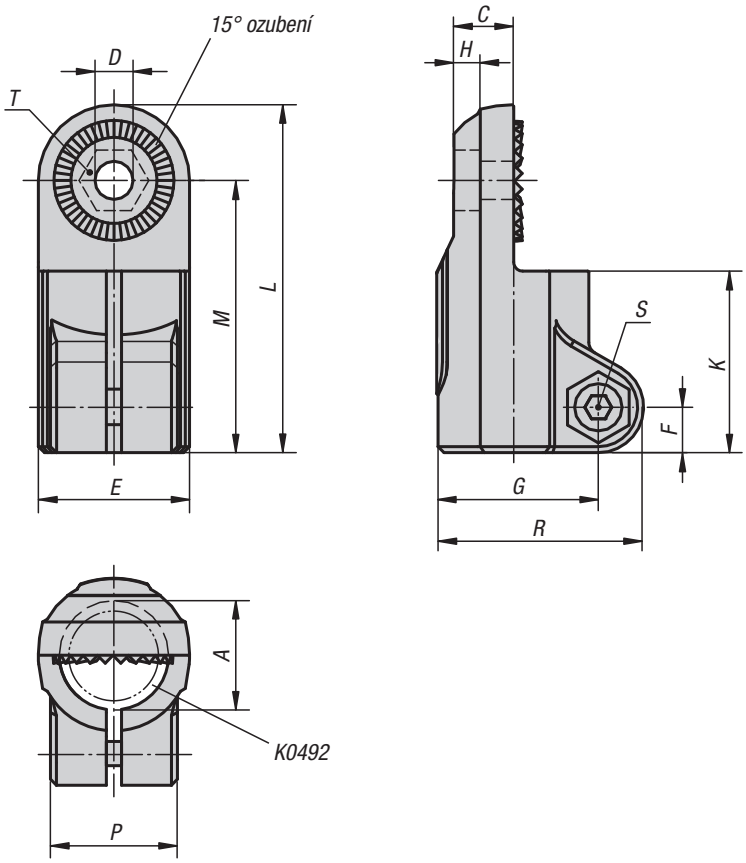

Materiál:
Termoplast. Válcový šroub podle DIN 7984 a šestihranná matice podle DIN 985, z oceli.

Provedení:
Černá.
Válcový šroub, šestihranná matice pozinkované.

Příklad způsobu objednání:
K0485.18

Upozornění:
Trubkové spojky kloubové s vnějším ozubením lze s trubkovými spojkami kloubovými s vnitřním ozubením (K0484, K0486 nebo K0487) spojit do jednoho kloubového prvku.
Základní velikost pro kruhové trubky je Ø18 mm, resp. Ø30 mm. Upínání menších trubek nebo přechod z kruhových na čtyřhranné trubky lze provést pomocí redukčních pouzder K0492.

Na vyžádání:
Umělohmotná svěrací páka pro upevnění.

Příslušenství:
- Redukční pouzdra K0492
- Trubky s kruhovým a čtvercovým profilem K0493

KIPP Trubkové spojky kloubové, plast, s vnějším ozubením

Objednací číslo	A	C	D	E	F	G	H	K	L	M	P	R	S	T
K0485.18	18	9,9	6,1	25	7,5	26,5	5,9	30	57,5	45	21	34	M6x18	M6-DIN 985
K0485.30	30	16,5	8,1	40	11	41,5	6,5	45	88	68	28,5	52,5	M8x25	M8-DIN 985

Trubkové spojky kloubové

plast, s vnitřním ozubením

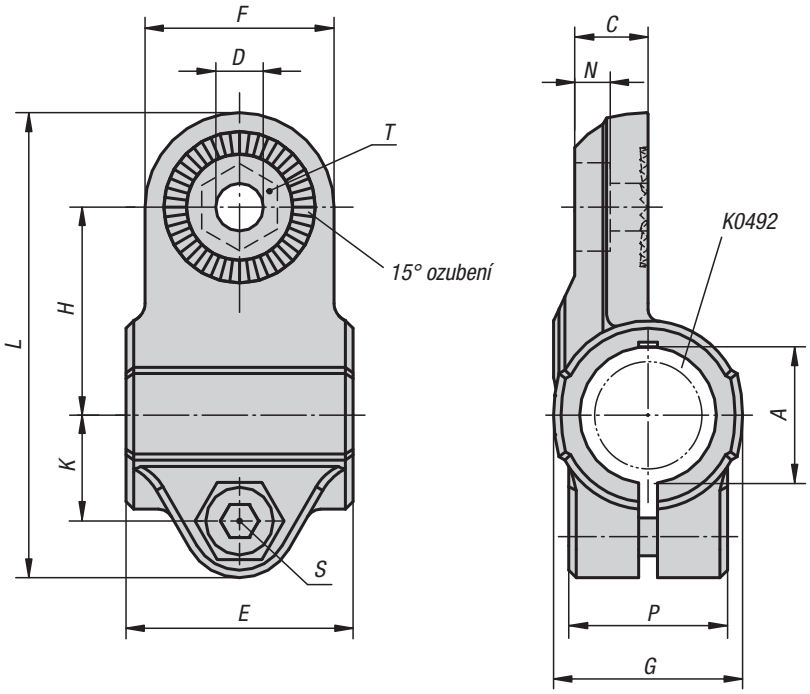

Materiál:
Termoplast. Válcový šroub podle DIN 7984 a šestihranná matice podle DIN 985, z oceli.

Provedení:
Černá.
Válcový šroub, šestihranná matice pozinkované.

Příklad způsobu objednání:
K0486.18

Upozornění:
Trubkové spojky kloubové s vnitřním ozubením lze s trubkovými spojkami kloubovými s vnějším ozobením (K0485) spojit do jednoho kloubového prvku. Základní velikost pro kruhové trubky je Ø18 mm, resp. Ø30 mm. Upínání menších trubek nebo přechod z kulatých na čtyřhranné trubky lze provést pomocí redukčních pouzder K0492.

Na vyžádání:
Umělohmotná svěrací páka pro upevnění.

Příslušenství:
- Redukční pouzdra K0492
- Trubky s kruhovým a čtvercovým profilem K0493

KIPP Trubkové spojky kloubové, plast, s vnitřním ozubením

Objednací číslo	A	C	D	E	F	G	H	K	L	N	P	S	T
K0486.18	18	9,7	6,1	30	25	25	27,5	14	61,5	5,7	21	M6x18	M6-DIN 985
K0486.30	30	16,5	8,1	45	40	40	43	22,5	95,5	6,5	28,5	M8x25	M8-DIN 985

Trubkové spojky s kloubovou nohou

plast, s vnitřním ozubením

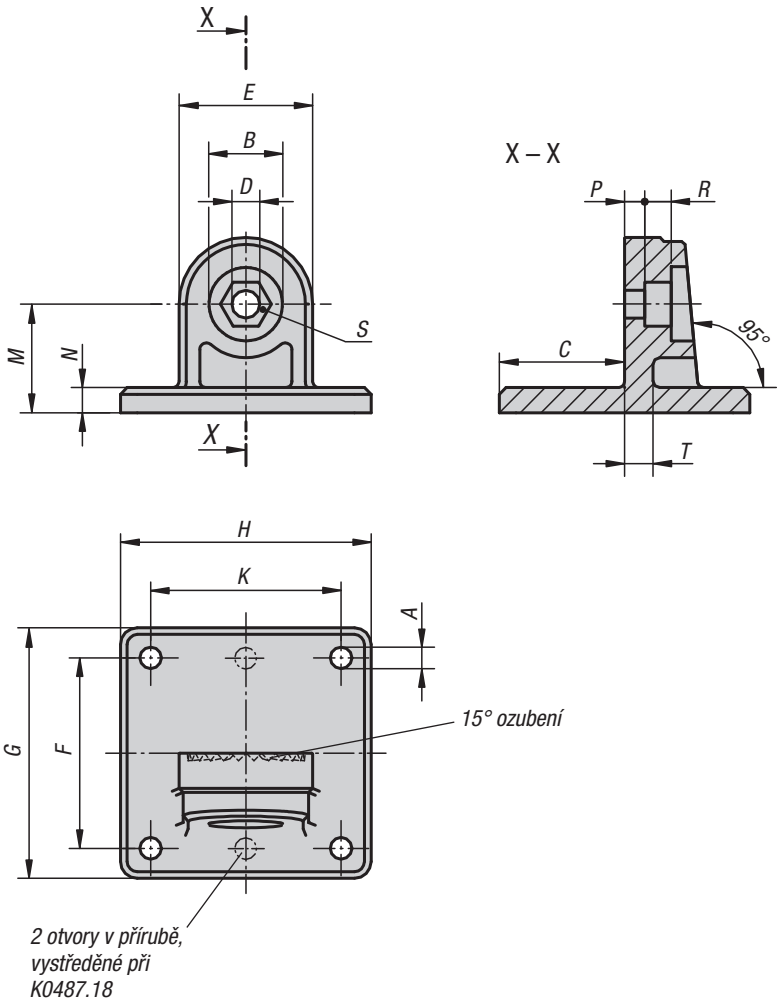

Materiál:
Termoplast. Válcový šroub podle DIN 7984 a šestihranná matice podle DIN 985, z oceli.

Provedení:
Černá.
Válcový šroub, šestihranná matice pozinkované.

Příklad způsobu objednání:
K0487.18

Upozornění:
Trubkové spojky s kloubovou paticí s vnitřním ozubením lze spojit s trubkovými spojkami s kloubovou paticí s vnějším ozubením (K0485) do jednoho kloubového prvku.

Na vyžádání:
Umělohmotná svěrací páka pro upevnění.

KIPP Trubkové spojky s kloubovou nohou, plast, s vnitřním ozubením

Objednací číslo	A	B	C	D	E	F	G	H	K	M	N	P	R	S	T
K0487.18	5,3 (2x)	15	25	6,1	25	40	50	35	-	20	5	4,5	5,5	M6-DIN 985	5
K0487.30	6,5 (4x)	22	37,5	8,1	40	60	75	75	60	32,5	7,5	6,6	8,2	M8-DIN 985	7

Trubkové spojky kloubové

plast

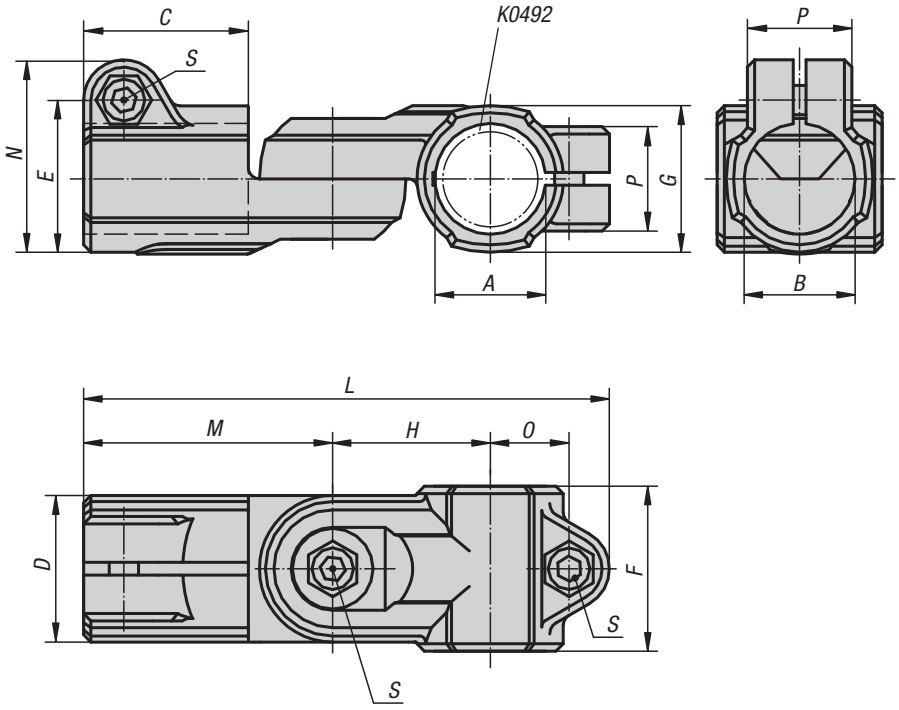

Materiál:
Termoplast. Válcový šroub podle DIN 7984 a šestihranná matice podle DIN 985, z oceli.

Provedení:
Černá.
Válcový šroub, šestihranná matice pozinkované.

Příklad způsobu objednání:
K0488.18

Upozornění:
Trubkové spojky kloubové jsou plynule nastavitelné o 180°.
Základní velikost pro kruhové trubky je Ø18 mm, resp. Ø30 mm. Upínání menších trubek nebo přechod z kruhových na čtyřhranné trubky lze provést pomocí redukčních pouzder K0492.

Na vyžádání:
Umělohmotná svěrací páka pro upevnění.

Příslušenství:
- Redukční pouzdra K0492
- Trubky s kruhovým a čtvercovým profilem K0493

KIPP Trubkové spojky kloubové, plast

Objednací číslo	A	B	C	D	E	F	G	H	L	M	N	O	P	S
K0488.18	18	18	30	25	26,5	30	25	27,5	94	45	34	14	21	M6x18
K0488.30	30	30	45	40	41,5	45	40	43	143,5	68	52,5	22,5	28,5	M8x25

Trubkové spojky kloubové

hliník

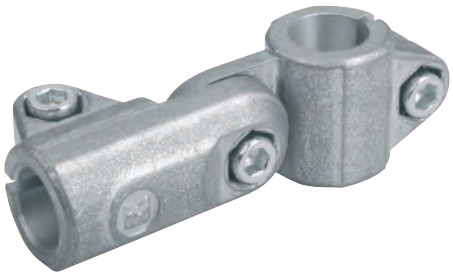

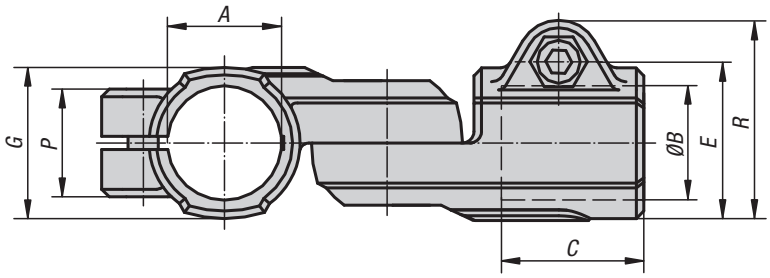

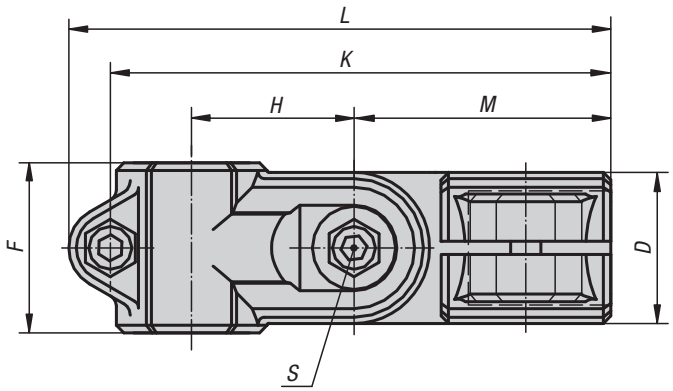

Materiál:
Hliníková litina.
Válcový šroub podle DIN 7984 a šestihranná matice podle DIN 985, z oceli.

Provedení:
Hladce vyleštěno.
Válcový šroub a šestihranná matice pozinkované.

Příklad způsobu objednání:
K0488.518

Upozornění:
Trubkové spojky, klouby jsou nastavitelné plynule o 180°.

Na vyžádání:
Svěrací páka pro upevnění a jiné průměry.

Příslušenství:
- Trubky s kruhovým a čtvercovým profilem K0493

KIPP Trubkové spojky kloubové, hliník

Objednací číslo	A	B	C	D	E	F	G	H	K	L	M	P	R	S
K0488.512	12,1	12,1	25	26	29,4	30	26	27	84	95,5	44	21	37,5	M6x16
K0488.514	14,1	14,1	25	26	29,4	30	26	27	84	95,5	44	21	37,5	M6x16
K0488.516	16,1	16,1	25	26	29,4	30	26	27	84	95,5	44	21	37,5	M6x16
K0488.518	18,1	18,1	25	26	29,4	30	26	27	84	95,5	44	21	37,5	M6x16
K0488.520	20,1	20,1	45	40	40	-	40	43	136	146	73	33	51	M8x35
K0488.525	25,1	25,1	45	40	40	-	40	43	136	146	73	33	51	M8x35
K0488.530	30,1	30,1	45	40	40	-	40	43	136	146	73	33	51	M8x35
K0488.540	40,2	40,2	60	56	56	-	56	60	188	200	100	48	70	M10x50

Trubkové spojky kloubové

plast

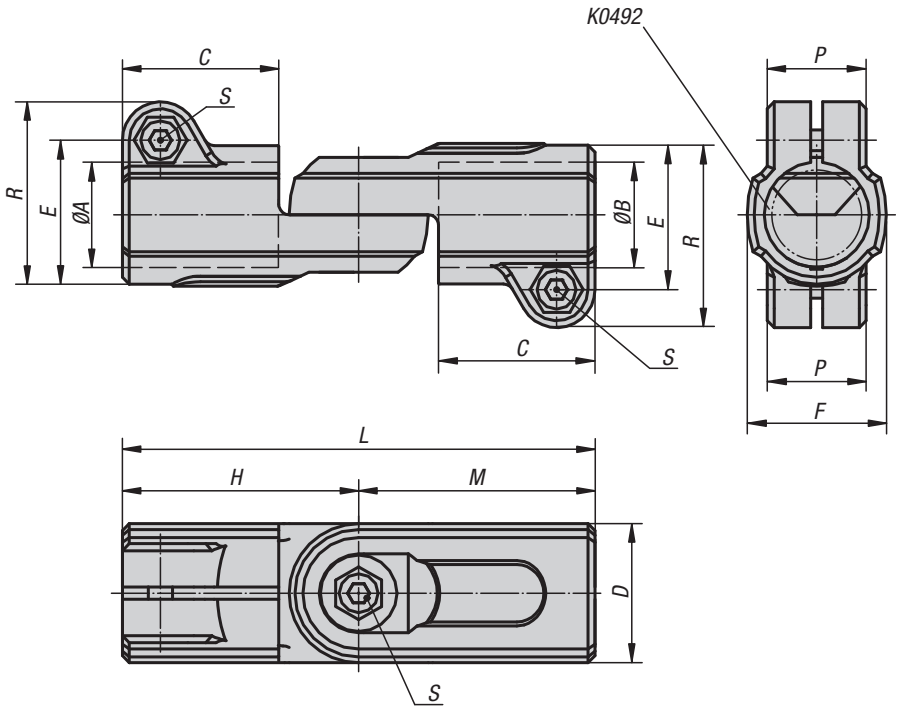

Materiál:
Termoplast. Válcový šroub podle DIN 7984 a šestihranná matice podle DIN 985, z oceli.

Provedení:
Černá.
Válcový šroub, šestihranná matice pozinkované.

Příklad způsobu objednání:
K0489.18

Upozornění:
Trubkové spojky kloubové jsou plynule nastavitelné o 180°.
Základní velikost pro kruhové trubky je Ø18 mm, resp. Ø30 mm. Upínání menších trubek nebo přechod z kruhových na čtyřhranné trubky lze provést pomocí redukčních pouzder K0492.

Na vyžádání:
Umělohmotná svěrací páka pro upevnění.

Příslušenství:
- Redukční pouzdra K0492
- Trubky s kruhovým a čtvercovým profilem K0493

KIPP Trubkové spojky kloubové, plast

Objednací číslo	A	B	C	D	E	F	H	L	M	P	R	S
K0489.18	18	18	30	25	26,5	25	45	90	45	21	34	M6x18
K0489.30	30	30	45	40	41,5	40	68	136	68	28,5	52,5	M8x25

Trubkové spojky kloubové

hliník

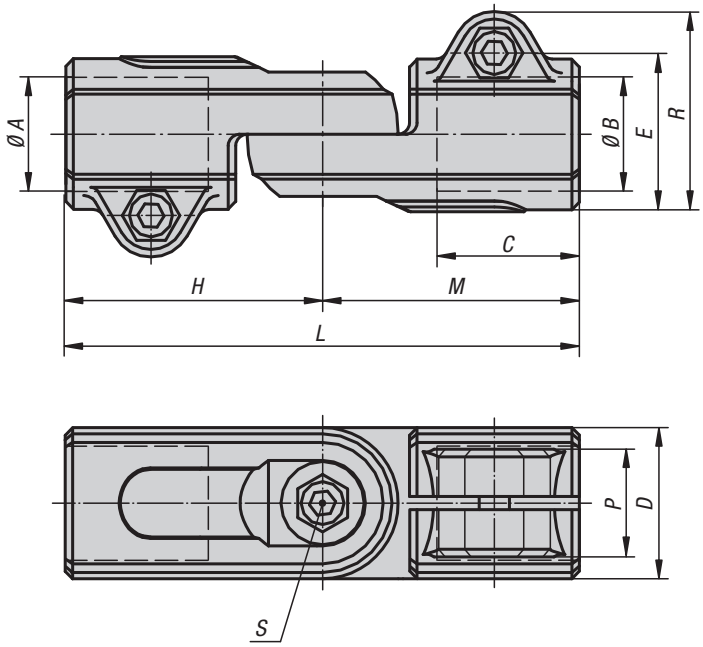

Materiál:
Hliníková litina.
Válcový šroub podle DIN 7984 a šestihranná matice podle DIN 985, z oceli.

Provedení:
Hladce vyleštěno.
Válcový šroub a šestihranná matice pozinkované.

Příklad způsobu objednání:
K0489.540

Upozornění:
Trubkové spojky, klouby jsou nastavitelné plynule o 180°.

Na vyžádání:
Svěrací páka pro upevnění a jiné průměry.

Příslušenství:
- Trubky s kruhovým a čtvercovým profilem K0493

KIPP Trubkové spojky kloubové, hliník

Objednací číslo	A	B	C	D	E	H	L	M	P	R	S
K0489.512	12,1	12,1	25	26	29,4	44	88	44	21	37,5	M6x16
K0489.514	14,1	14,1	25	26	29,4	44	88	44	21	37,5	M6x16
K0489.516	16,1	16,1	25	26	29,4	44	88	44	21	37,5	M6x16
K0489.518	18,1	18,1	25	26	29,4	44	88	44	21	37,5	M6x16
K0489.520	20	20	45	40	40	73	146	73	33	51	M8x35
K0489.525	25,1	25,1	45	40	40	73	146	73	33	51	M8x35
K0489.530	30,1	30,1	43	40	40	73	146	73	33	51	M8x35
K0489.540	40,15	40,15	59	56	58	100	200	100	48	70	M10x50

Trubkové spojky s kloubovou paticí

plast

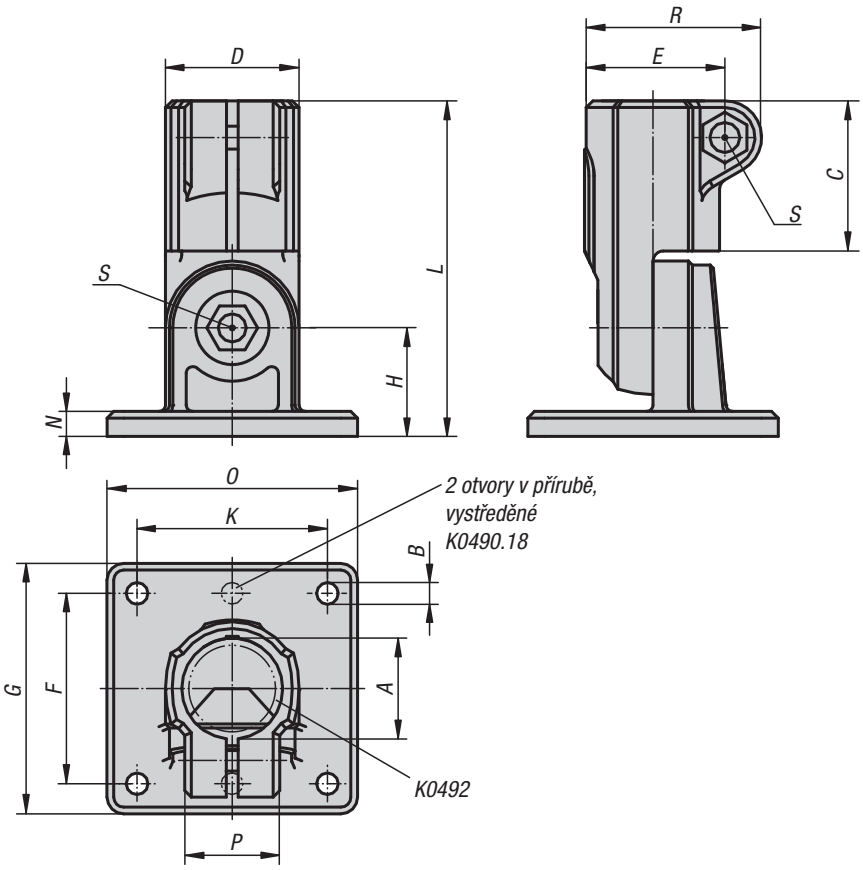

Materiál:
Termoplast. Válcový šroub podle DIN 7984 a šestihranná matice podle DIN 985, z oceli.

Provedení:
Černá.
Válcový šroub, šestihranná matice pozinkované.

Příklad způsobu objednání:
K0490.18

Upozornění:
Trubkové spojky, kloubové patice jsou nastavitelné plynule o 180°.
Základní velikost pro kruhové trubky je Ø18 mm, resp. Ø30 mm. Upínání menších trubek nebo přechod z kruhových na čtyřhranné trubky lze provést pomocí redukčních pouzder K0492.

Na vyžádání:
Umělohmotná svěrací páka pro upevnění.

Příslušenství:
- Redukční pouzdra K0492
- Trubky s kruhovým a čtvercovým profilem K0493

KIPP Trubkové spojky s kloubovou paticí, plast

Objednací číslo	A	B	C	D	E	F	G	H	K	L	N	O	P	R	S
K0490.18	18	5,3 (2x)	30	25	26,5	40	50	20	-	65	5	35	21	34	M6x18
K0490.30	30	6,5 (4x)	45	40	41,5	60	75	32,5	60	100,5	7,5	75	28,5	52,5	M8x25

Trubkové spojky

s kloubovou paticí, hliník

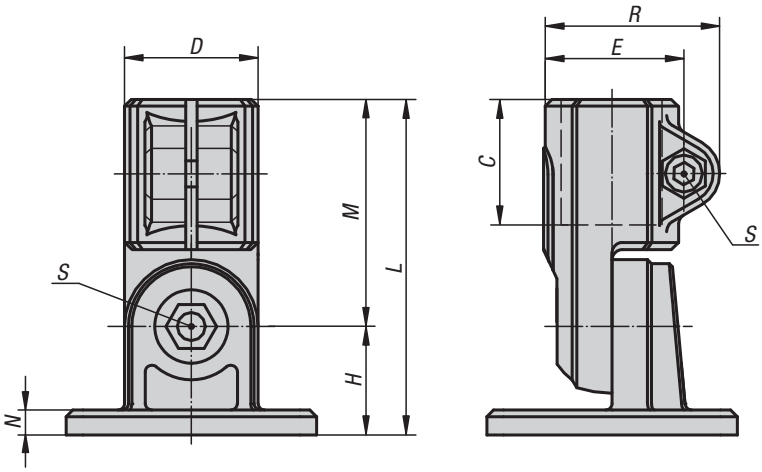

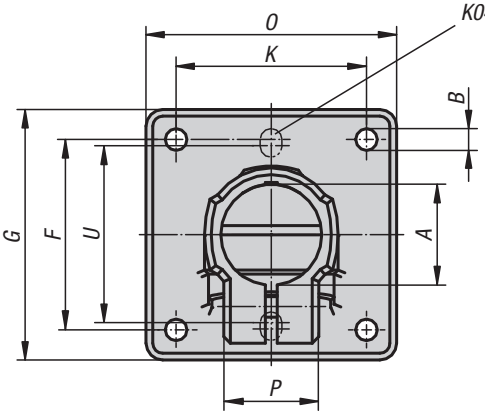

2 otvory v přírubě, vystředěné pro obj.č. K0490.512 - K0490.518

Materiál:
Hliníková litina.
Válcový šroub podle DIN 7984 a šestihranná matice podle DIN 985, z oceli.

Provedení:
Hladce vyleštěno.
Válcový šroub a šestihranná matice pozinkované.

Příklad způsobu objednání:
K0490.518

Upozornění:
Trubkové spojky, kloubové patice jsou nastavitelné plynule o 180°.

* Podélný otvor.

Na vyžádání:
Svěrací páka pro upevnění a jiné průměry.

Příslušenství:
- Trubky s kruhovým a čtvercovým profilem K0493

KIPP Trubkové spojky s kloubovou paticí, hliník

Objednací číslo	A	B	C	D	E	F	G	H	K	L	M	N	O	P	R	S	U
K0490.512	12,1	5,3* (2x)	25	26	29,4	40	50	20	-	64	44	5	35	21	37,5	M6x16	38
K0490.514	14,1	5,3* (2x)	25	26	29,4	40	50	20	-	64	44	5	35	21	37,5	M6x16	38
K0490.516	16,1	5,3* (2x)	25	26	29,4	40	50	20	-	64	44	5	35	21	37,5	M6x16	38
K0490.518	18,1	5,3* (2x)	25	26	29,4	40	50	20	-	64	44	5	35	21	37,5	M6x16	38
K0490.520	20	6,5 (4x)	45	40	40	57	75	33	57	106	73	7	75	33	51	M8x35	-
K0490.525	25,1	6,5 (4x)	45	40	40	57	75	33	57	106	73	7	75	33	51	M8x35	-
K0490.530	30,1	6,5 (4x)	45	40	40	57	75	33	57	106	73	7	75	33	51	M8x35	-
K0490.540	40,2	8,5 (4x)	60	56	56	76	100	44	76	144	100	10	100	48	68	M10x50	-

K0491

Redukční pouzdra

čtyřhranná

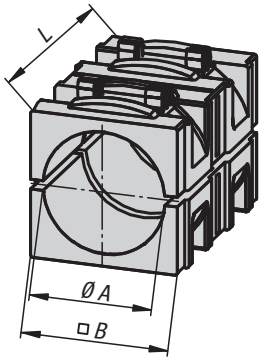

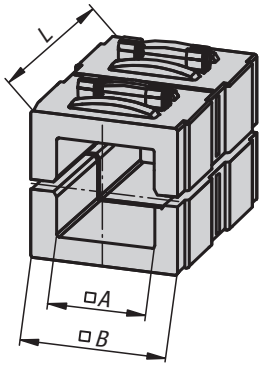

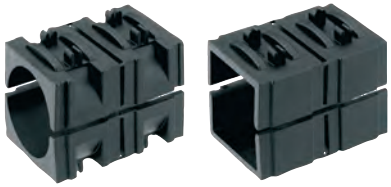

Materiál:
Termoplast.

Provedení:
Černá.

Příklad způsobu objednání:
K0491.03020

Upozornění:
Pomocí redukčních pouzder je možné svírat trubky menších průměrů nebo změnit čvercový profil na kruhový.

KIPP Redukční pouzdra, čtyřhranná

Objednací číslo	Provedení	A	B	L
K0491.03020	kulatý	Ø 20,25	30,3	45
K0491.03025	kulatý	Ø 25,25	30,3	45
K0491.03030	kulatý	Ø 30,25	30,3	45
K0491.13020	čtyřhran	20,5	30,3	45
K0491.13025	čtyřhran	25,5	30,3	45

K0492

Redukční pouzdra

kruhová

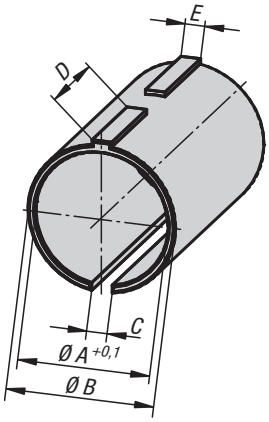

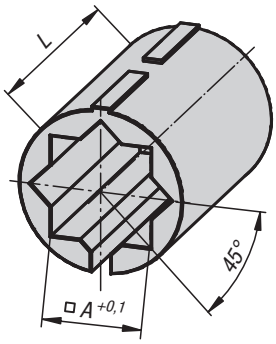

Materiál:
Termoplast.

Provedení:
Černá.

Příklad způsobu objednání:
K0492.03020

Upozornění:
Pomocí redukčních pouzder je možné svírat trubky menších průměrů nebo změnit kruhový profil na čtvercový.

KIPP Redukční pouzdra, kruhová

Objednací číslo	Provedení	A	B	C	D	E	L
K0492.01812	kulatý	12,25	18	2,5	11,9	2,4	30
K0492.01814	kulatý	14,25	18	2,5	11,9	2,4	30
K0492.01815	kulatý	15,25	18	2,5	11,9	2,4	30
K0492.01816	kulatý	16,25	18	2,5	11,9	2,4	30
K0492.03020	kulatý	20,25	30	3,5	18,9	3,4	45
K0492.03025	kulatý	25,25	30	3,5	18,9	3,4	45
K0492.11810	čtyřhran	10,25	18	2,5	11,9	2,4	30
K0492.13020	čtyřhran	20,25	30	3,5	18,9	3,4	45

Trubky s kruhovým a čtyřhranným profilem

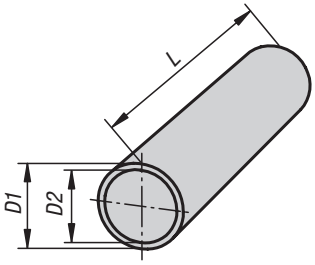

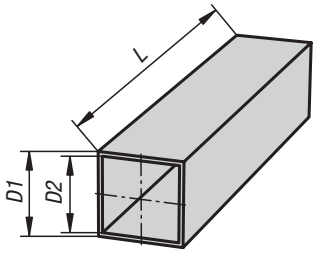

Materiál:
Ocel 1.0037.
Hliník EN AW-6060.

Provedení:
Ocel pozinkovaná.
Hliník světle eloxovaný.

Příklad způsobu objednání:
K0493.0112X500 (je třeba uvést délku L)

Upozornění:
Tolerance se u trubek s kruhovým a čtvercovým profilem stanovují individuálně, a to v závislosti na celém systému upínaných trubek.

* Plný materiál.

Na vyžádání:
- nerezové trubky
- hliníkové trubky černě eloxované
- přířez specificky pro zákazníka

KIPP Kulaté trubky

Objednací číslo	Materiál Základní těleso	Název	D1	D2	L
K0493.0112X	Ocel	Ø12 x 1,5	12 ±0,1	9	500/1000/2000
K0493.0114X	Ocel	Ø14 x 1,5	14 ±0,1	11	500/1000/2000
K0493.0115X	Ocel	Ø15 x 1,5	15 ±0,1	12	500/1000/2000
K0493.0116X	Ocel	Ø16 x 1,5	16 ±0,1	13	500/1000/2000
K0493.0118X	Ocel	Ø18 x 1,5	18 ±0,1	15	500/1000/2000
K0493.0120X	Ocel	Ø20 x 2	20 ±0,1	16	500/1000/2000
K0493.0125X	Ocel	Ø25 x 2	25 ±0,1	21	500/1000/2000
K0493.0130X	Ocel	Ø30 x 2	30 ±0,1	26	500/1000/2000
K0493.0140X	Ocel	Ø40 x 4	40 ±0,15	32	500/1000/2000
K0493.0150X	Ocel	Ø50 x 4	50 ±0,2	42	500/1000/2000
K0493.0220X	Hliník	Ø20 x 3	20	14	500/1000/2000
K0493.0230X	Hliník	Ø30 x 2	30 ±0,1	26	500/1000/2000
K0493.0240X	Hliník	Ø40 x 3	40 ±0,15	34	500/1000/2000
K0493.0250X	Hliník	Ø50 x 3	50 ±0,2	44	500/1000/2000

KIPP Čtyřhranné trubky

Objednací číslo	Materiál Základní těleso	Název	D1	D2	L
K0493.4120X	Ocel	20 x 20 x 1	20 ±0,3	18	500/1000/2000
K0493.4125X	Ocel	25 x 25 x 1,5	25 ±0,3	22	500/1000/2000
K0493.4130X	Ocel	30 x 30 x 2	30 ±0,3	26	500/1000/2000
K0493.4140X	Ocel	40 x 40 x 3	40 ±0,4	34	500/1000/2000
K0493.4210X	Hliník	10 x 10	10*	-	500/1000/2000
K0493.4220X	Hliník	20 x 20 x 1,5	20 ±0,2	17	500/1000/2000
K0493.4230X	Hliník	30 x 30 x 2	30 ±0,2	26	500/1000/2000
K0493.4240X	Hliník	40 x 40 x 4	40 ±0,3	32	500/1000/2000

Zátky

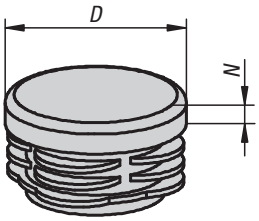

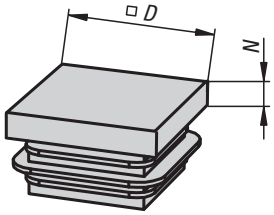

Materiál:
Termoplast.

Provedení:
Černá.

Příklad způsobu objednání:
K0494.025200

Upozornění:
Zátky se používají jako ochrana hran resp. pro uzavření konců trubek. Montáž je možné provést ručním zatlačením zátky nebo šetrným zatlučením kladívkem.

KIPP Zátky

Objednací číslo	Provedení	D	N	Hodí se pro
K0494.018150	pro kruhové trubky	18	5	Ø18 x 1,5
K0494.020200	pro kruhové trubky	20	5	Ø20 x 2
K0494.025200	pro kruhové trubky	25	5	Ø25 x 2
K0494.030200	pro kruhové trubky	30	5	Ø30 x 2
K0494.040300	pro kruhové trubky	40	5	Ø40 x 3
K0494.040400	pro kruhové trubky	40	5	Ø40 x 4
K0494.050400	pro kruhové trubky	50	5	Ø50 x 3 / Ø50 x 4
K0494.420100	pro čtyřhranné trubky	20	5	20 x 20 x 1
K0494.425150	pro čtyřhranné trubky	25	5	25 x 25 x 1,5
K0494.430200	pro čtyřhranné trubky	30	5	30 x 30 x 2
K0494.440300	pro čtyřhranné trubky	40	5	40 x 40 x 3
K0494.440400	pro čtyřhranné trubky	40	5	40 x 40 x 4

Technické pokyny k lineárním jednotkám trubkového systému

Použití lineárních jednotek trubkového systému je racionální, univerzální a cenově výhodné. V lineární jednotce se ideálně spojuje vysoká pevnost a zatížitelnost, malé prohnutí a jednoduchá manipulace. Pro různé aplikace jsou k dispozici čtyři různé konstrukční velikosti (vodicí trubice o průměru od 18 do 50 mm).

Vlastnosti:
– Sériové dráhy posuvu možné až do 2.000 mm
– Polohovací přesnosti lze dosáhnout až na ±0,2 mm po délce dráhy 300 mm
– Rychlost posuvu až do 1,5 m/min
– Pohon pomocí trapézového šroubu
– Libovolná montážní poloha

Technický popis:
Rotační pohyb závitového šroubu, který je umístěn ve vodící trubce, se převádí pomocí vodící matice na pohyblivý support. Support je zajištěn proti pootočení unášecím klínem.

Upevnění lineární jednotky:
V závislosti na montážní poloze a použití lze lineární jednotku upevnit pomocí upevňovacích prvků. Za tímto účelem jsou k dispozici svěrací prvky trubkového systému.

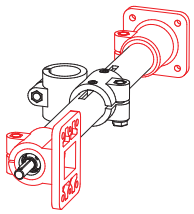

Rychlost:

n = požadovaný počet otáček vřetena

max. počet otáček vřetena s:
kluzným ložiskem 80 ot/min
kuličkovým ložiskem 250 ot/min

Typ E	Stoupání vřetena v mm
18	2
30	3
40	4
50	4

$$n\ [ot/min] = \frac{\text{rychlost [m/min] x100[mm]}}{\text{Stoupání vřetena v mm}}$$

Data zatížení*:
F síla [N]
M moment [Nm]
I moment plošné nosnosti [cm4]

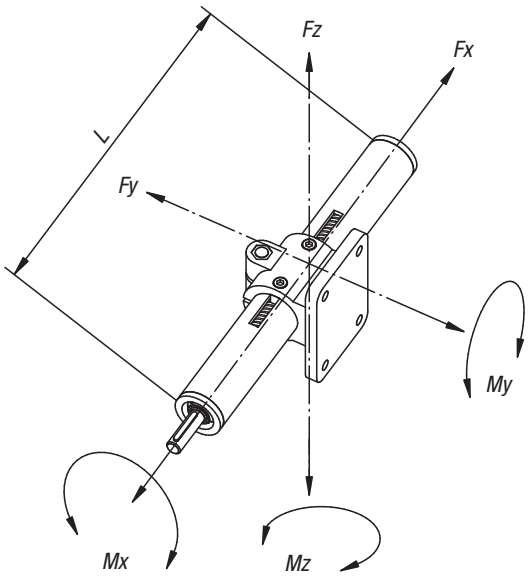

Délka	Fx 500	Fy 500 / 1000 / 1500	Fz 500 / 1000 / 1500
Typ E 18	400	90 / 10 / -	60 / 8 / -
Typ E 30	800	500 / 60 / 10	500 / 50 / 9
Typ E 40	1000	2100 / 250 / 60	1900 / 140 / 50
Typ E 50	1700	3000 / 600 / 140	3000 / 600 / 140

Momenty volnoběhu:

Typ E	s kluzným ložiskem [Nm]	Vřeteno s kuličkovým ložiskem [Nm]
18	-	0,20
30	0,45	0,35
40	0,65	0,50
50	1,20	0,90

Typ E	Mx	My	Mz	Iy	Iz
18	1,5	4	4	0,22	0,27
30	6	15	15	1,34	1,56
40	14	40	40	4,58	5,24
50	30	65	65	11,31	12,32

* Vztahuje se na vedení (prohnutí vodicího korpusu f = 0,5 mm, staticky, konce podepřeny).

Jednotky lineárních vedení

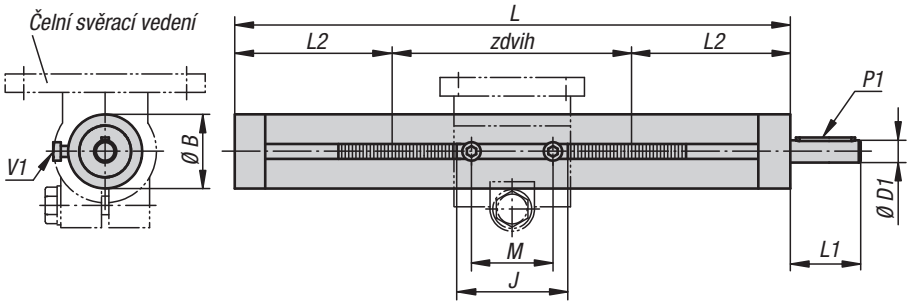

Lineární jednotka
K0495.18...

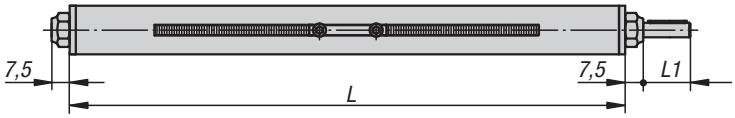

Materiál, provedení:
Přesná trubka podle DIN EN 10305, nerezová ocel 1.4301.
U typu E 18 pozinkovaná ocel.
Ocelové vřeteno válcované, s pravým trapézovým závitem.

Příklad způsobu objednání:
K0495.300001X500

Upozornění:
Střední rozmezí otáček, samosvorné.

Na vyžádání:
Levotočivý závit, nerezové provedení, 2 poháněcí čepy, další hodnoty zdvihu nebo kola pro ruční ovládání.

Příslušenství:
- Vedení K0496, K0497, K0498, K0499
- Svorky k trubkovému systému

Princip funkce:
Rotační pohyb závitového vřetena je převeden na lineární pohyb vodícího supportu.

KIPP Jednotky lineárních vedení

Objednací číslo	Provedení	Typ E	Vřeteno	L standardní délky	Zdvih	B	D1	J	L1	L2	M	P1 Lícované pero DIN 6885	V1
K0495.300001X300	kluzné ložisko	30	Tr 14x3	300	100	30	8 h8	38	26	100	28	2 x 2 x 20	M4x8
K0495.300001X500	kluzné ložisko	30	Tr 14x3	500	300	30	8 h8	38	26	100	28	2 x 2 x 20	M4x8
K0495.300001X800	kluzné ložisko	30	Tr 14x3	800	600	30	8 h8	38	26	100	28	2 x 2 x 20	M4x8
K0495.400001X300	kluzné ložisko	40	Tr 20x4	300	91	40	12 h8	55	38	104,5	44	4 x 4 x 32	M6x10
K0495.400001X500	kluzné ložisko	40	Tr 20x4	500	291	40	12 h8	55	38	104,5	44	4 x 4 x 32	M6x10
K0495.400001X800	kluzné ložisko	40	Tr 20x4	800	591	40	12 h8	55	38	104,5	44	4 x 4 x 32	M6x10
K0495.400001X1000	kluzné ložisko	40	Tr 20x4	1000	791	40	12 h8	55	38	104,5	44	4 x 4 x 32	M6x10
K0495.500001X500	kluzné ložisko	50	Tr 20x4	500	265	50	12 h8	63	38	117,5	44	4 x 4 x 32	M6x10
K0495.500001X800	kluzné ložisko	50	Tr 20x4	800	565	50	12 h8	63	38	117,5	44	4 x 4 x 32	M6x10
K0495.500001X1000	kluzné ložisko	50	Tr 20x4	1000	765	50	12 h8	63	38	117,5	44	4 x 4 x 32	M6x10
K0495.180101X300	Kuličková ložiska	18	Tr 10x2	300	145	18	6 h9	24	17	77,5	18	2 x 2 x 12	M3x5
K0495.180101X500	Kuličková ložiska	18	Tr 10x2	500	345	18	6 h9	24	17	77,5	18	2 x 2 x 12	M3x5
K0495.300101X300	Kuličková ložiska	30	Tr 14x3	300	100	30	8 h8	38	26	100	28	2 x 2 x 20	M4x8
K0495.300101X500	Kuličková ložiska	30	Tr 14x3	500	300	30	8 h8	38	26	100	28	2 x 2 x 20	M4x8
K0495.300101X800	Kuličková ložiska	30	Tr 14x3	800	600	30	8 h8	38	26	100	28	2 x 2 x 20	M4x8
K0495.400101X300	Kuličková ložiska	40	Tr 20x4	300	91	40	12 h8	55	38	104,5	44	4 x 4 x 32	M6x10
K0495.400101X500	Kuličková ložiska	40	Tr 20x4	500	291	40	12 h8	55	38	104,5	44	4 x 4 x 32	M6x10
K0495.400101X800	Kuličková ložiska	40	Tr 20x4	800	591	40	12 h8	55	38	104,5	44	4 x 4 x 32	M6x10
K0495.400101X1000	Kuličková ložiska	40	Tr 20x4	1000	791	40	12 h8	55	38	104,5	44	4 x 4 x 32	M6x10
K0495.500101X500	Kuličková ložiska	50	Tr 20x4	500	265	50	12 h8	63	38	117,5	44	4 x 4 x 32	M6x10
K0495.500101X800	Kuličková ložiska	50	Tr 20x4	800	565	50	12 h8	63	38	117,5	44	4 x 4 x 32	M6x10
K0495.500101X1000	Kuličková ložiska	50	Tr 20x4	1000	765	50	12 h8	63	38	117,5	44	4 x 4 x 32	M6x10

Trubkové spojky křížové hliník

pro lineární jednotku

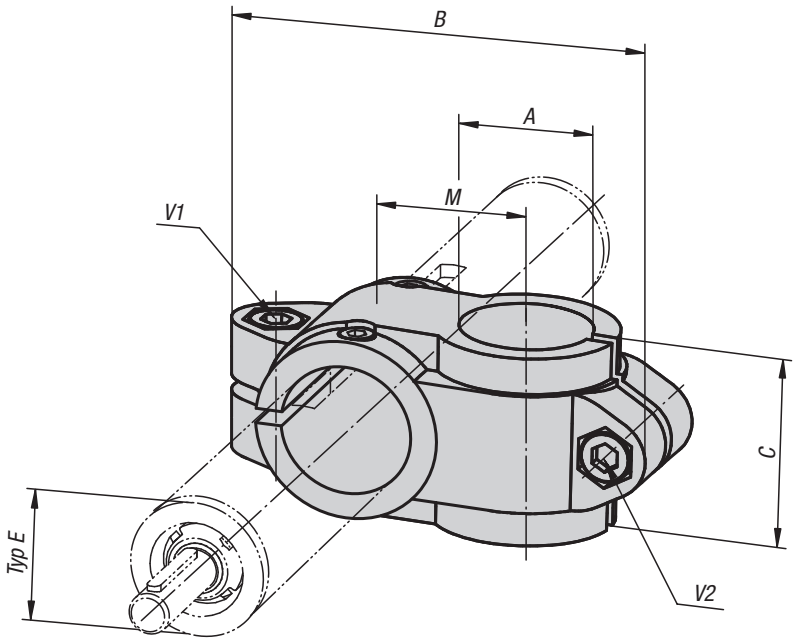

Materiál:
Hliníková litina.
Válcový šroub podle DIN 7984 a šestihranná matice podle DIN 985, z oceli.

Provedení:
Potaženo černou práškovou hmotou.
Válcový šroub a šestihranná matice pozinkované.

Příklad způsobu objednání:
K0496.1818

Na vyžádání:
Svěrací páka pro upevnění.

KIPP Trubkové spojky křížové, hliník, pro lineární jednotku

Objednací číslo	Typ E	A	B	C	M	V1	V2
K0496.1818	18	18	66	25,5	20	M6x16	M6x16
K0496.3020	30	20	99	40	33	M8x25	M8x25
K0496.3030	30	30	99	40	33	M8x25	M8x25
K0496.4020	40	20	109	40	36	M10x30	M8x25
K0496.4040	40	40	137	60	45	M10x30	M10x30
K0496.5040	50	40	154	70	54	M10x35	M10x35
K0496.5050	50	50	154	70	54	M10x35	M10x35

Trubkové spojky křížové hliník

pro lineární jednotku

Ⓐ

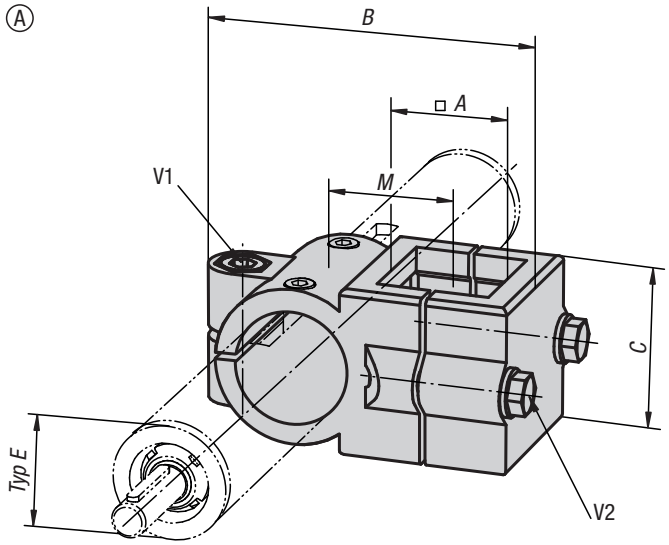

Materiál:
Hliníková litina.
Svěrací šroub s maticí, ocel.

Provedení:
Potaženo černou práškovou hmotou.
Svěrací šroub s maticí, pozinkováno.

Příklad způsobu objednání:
K0497.4040

Na vyžádání:
Svěrací páka pro upevnění.

Ⓑ

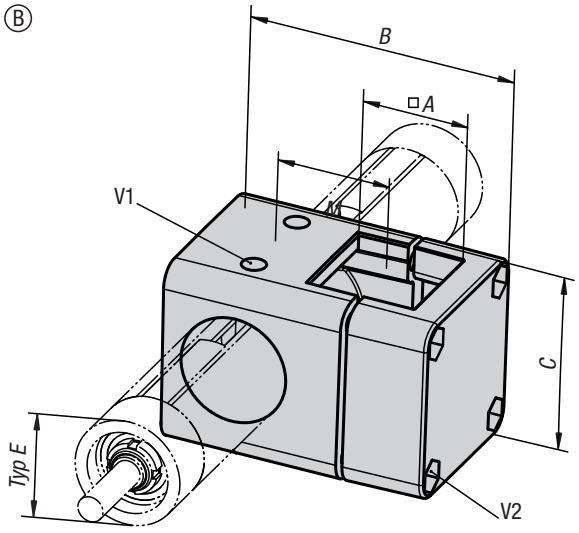

KIPP Trubkové spojky křížové, hliník, pro lineární jednotku

Objednací číslo	Provedení	Typ E	A	B	C	M	V1	V2
K0497.3030	A	30	30	86	45	33	M8x35	M8x35
K0497.4040	A	40	40	117	60	47	M10x50	M8x45
K0497.5050	B	50	50	126	86	53	M8x50	M8x50

Trubkové spojky přírubové hliník

pro lineární jednotku

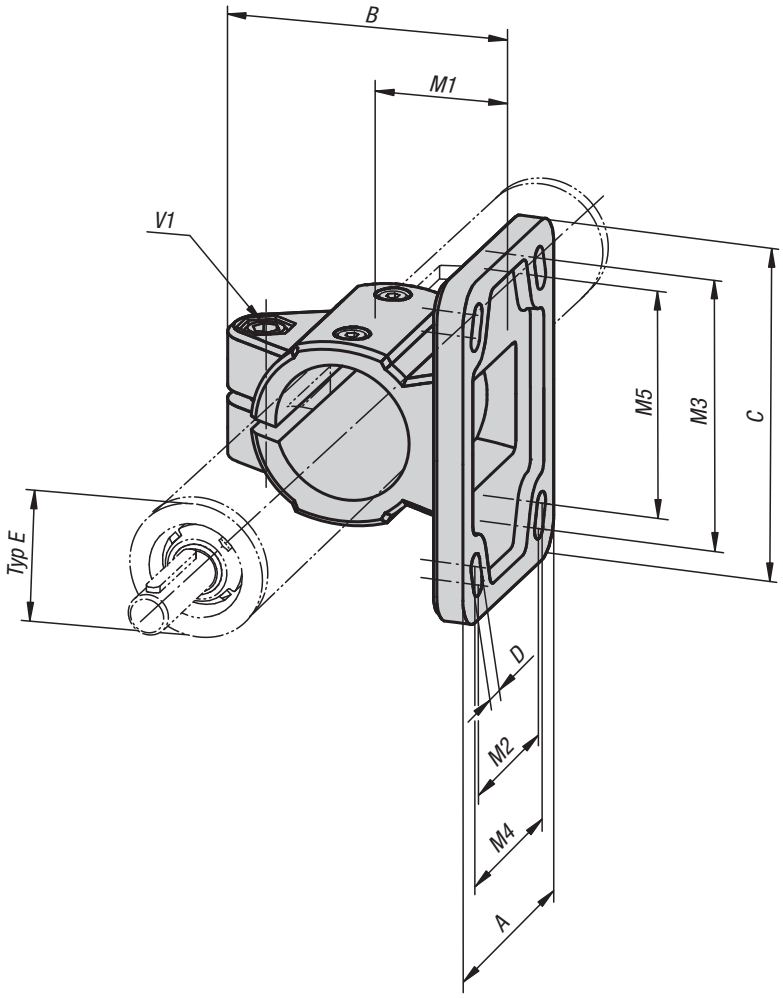

Materiál:
Hliníková litina.
Válcový šroub podle DIN 7984 a šestihranná matice podle DIN 985, z oceli.

Provedení:
Potaženo černou práškovou hmotou.
Válcový šroub a šestihranná matice pozinkované.

Příklad způsobu objednání:
K0498.50

Upozornění:
* Oválná díra.

Na vyžádání:
Svěrací páka pro upevnění.

KIPP Trubkové spojky přírubové, hliník, pro lineární jednotku

Objednací číslo	Typ E	A	B	C	D	M1	M2	M3	M4	M5	V1
K0498.18	18	37	42,5	50	5,5 (2x)	18	-	40	-	-	M6x16
K0498.30	30	55	63	78	6,5* (2x)	30	-	60	-	53	M8x25
K0498.40	40	80	87	105	8,5* (4x)	42	52	82	60	80	M10x30
K0498.50	50	92	100	130	10,5* (4x)	50	60	100	62	98	M10x35

Trubkové spojky patní

hliník, pro lineární jednotku

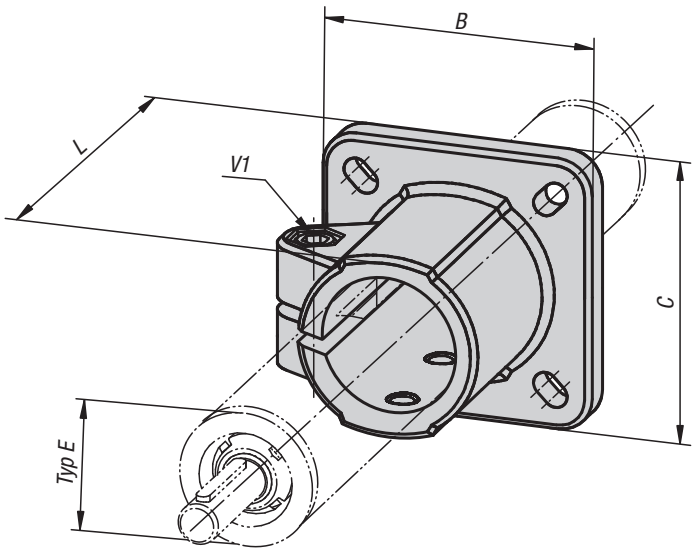

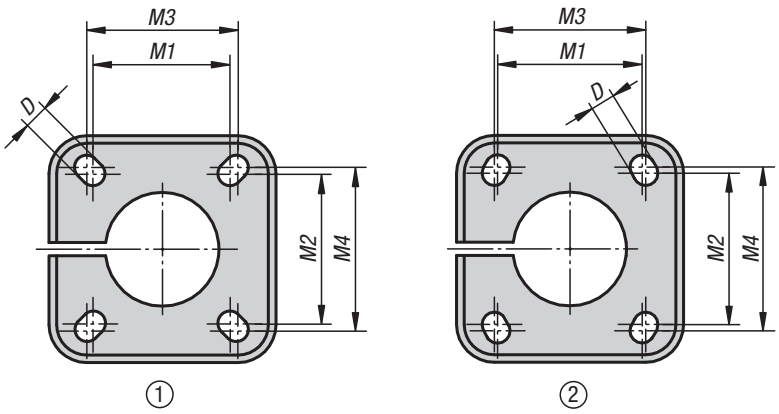

Materiál:
Hliníková litina.
Válcový šroub podle DIN 7984 a šestihranná matice podle DIN 985, z oceli.

Provedení:
Potaženo černou práškovou hmotou.
Válcový šroub a šestihranná matice pozinkované.

Příklad způsobu objednání:
K0499.30

Na vyžádání:
Svěrací páka pro upevnění.

KIPP Trubkové spojky patní, hliník, pro lineární jednotku

Objednací číslo	Děrová šablona	Typ E	B	C	D	L	M1	M2	M3	M4	V1
K0499.18	1	18	42	42	5,5	37	28	28	30	30	M6x20
K0499.30	2	30	60	60	6,5	50	40	42	42	45	M8x25
K0499.40	1	40	90	90	8,5	70	60	60	64	64	M10x30
K0499.50	1	50	105	105	10,5	85	74	74	80	80	M10x35

Pro poznámky

Technické pokyny pro zasouvací spojky ke spojování čtyřhranných trubek

Vysoce kvalitní plastové zasouvací spojky s ocelovou vložkou ke spojení čtyřhranných profilů
S pomocí speciálně vyvinutých hliníkových profilů a zasouvacích spojek, lze sestavit takřka neomezenou škálu rámových konstrukcí. Systém lze kombinovat s mnoha různými materiály, např. od dřevotřískových desek až po skleněné a plastové desky. Montáž se provádí pomocí šroubů. Zasouvací spojky lze snadno zasunout do příslušného čtyřhranného profilu. Proto je lze snadno demontovat a používat vícekrát. Aby se zabránilo vypadávání, lze zásouvací spojky dodatečně zajistit slepením, přišroubováním nebo zanýtováním.

Zatížitelnost zasouvacích spojek
Zasouvací spojky s ocelovou vložkou pro čtyřhrany 25x25x1,5 a 30x30x2 lze za následujících podmínek zatěžovat tlakem nanejvýš 400 kg na každý horizontální zasouvací čep:

- odstup mezi vnější stěnou svisle umístěné trubice a vnějším krajem zátěže nesmí překračovat max. rozměr 10 mm.
- spodní strana zátěže je do takové míry pevná, že síla působí výhradně na rohových bodech zátěže (viz schéma).
- zatížení je pouze statické, což znamená bez dynamického působení pohyblivé zátěže.

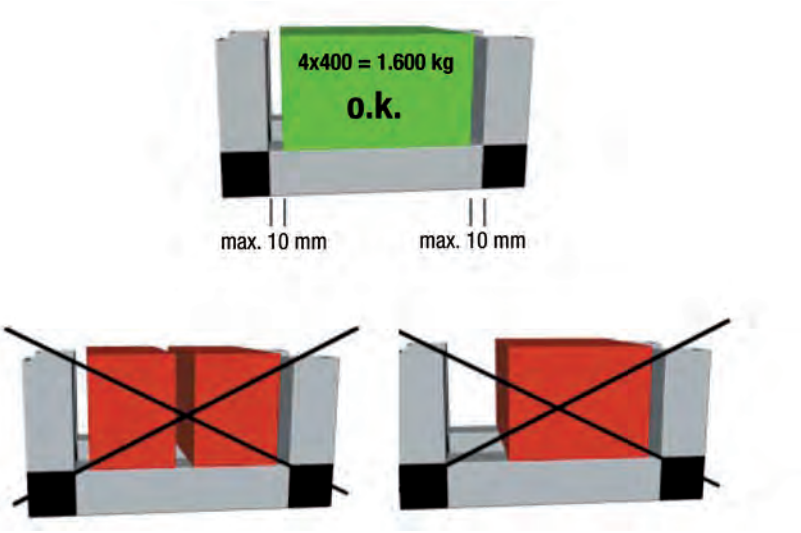

Upozornění:
Uvědomte si, prosím, že použití dílů, mezi které patří seřizovací jezdec, uzávěr závitů a kloubové nožky společně se zasouvacími spojkami mohou snížit uvedené hodnoty pro celkovou konstrukci.

Řezy na koso
Řez na koso je nutný v případě, že se u profilu s boční ploškou, tato setká s boční ploškou jiného profilu. Na vyžádání dodáváme také čtyřhranné profily s řezem na koso.

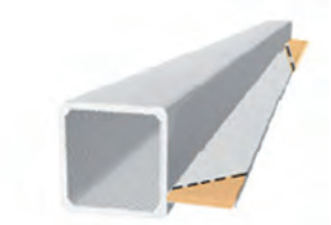

V případě řezu na koso je řez 90° u čtyřhranu a další řez 45° na boční plošce.

Povrch se zpracovává před provedením řezu, což znamená, že hrany řezu jsou hladké.

Čtyřhranné trubky zasouvací spojky

spojovací kus

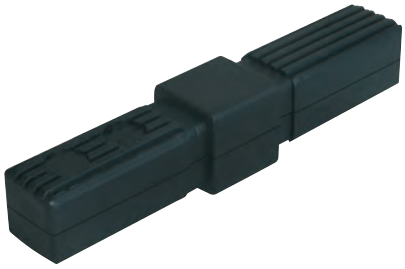

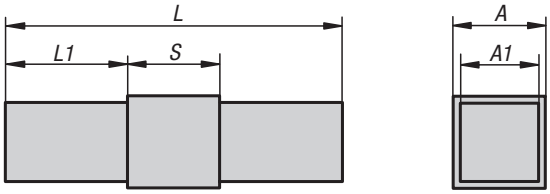

Materiál, provedení:
Polyamid PA, černý.
Ocelové jádro z pozinkované oceli.

Příklad způsobu objednání:
K0615.1201512

Upozornění:
Zasouvací systém bez šroubů. Zasouvací spojovací díly se jednoduše zastrčí do odpovídajícího čtyřhranného profilu. Demontovatelné a vícenásobně použitelné.

Příslušenství:
- Čtyřhranné profily K0627
- Čtyřhranné profily s lemem K0628

KIPP Čtyřhranné trubky zasouvací spojky spojovací kus

Objednací číslo	A	A1	L	L1	S	Použitelné pro čtyřhranné profily
K0615.1201512	20	17	95	45	5	20 x 20 x 1,5
K0615.1251512	25	22	133	54	25	25 x 25 x 1,5
K0615.1302012	30	26	122	46	30	30 x 30 x 2

Čtyřhranné trubky zasouvací spojky

pravý úhel

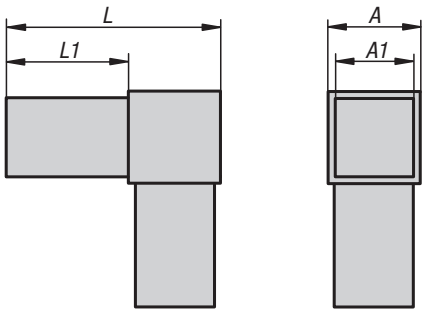

Materiál, provedení:
Polyamid PA, černý.
Ocelové jádro z pozinkované oceli.

Příklad způsobu objednání:
K0616.1201512

Upozornění:
Zasouvací systém bez šroubů. Zasouvací spojovací díly se jednoduše zastrčí do odpovídajícího čtyřhranného profilu. Demontovatelné a vícenásobně použitelné.

Příslušenství:
- Čtyřhranné profily K0627
- Čtyřhranné profily s lemem K0628

KIPP Čtyřhranné trubky zasouvací spojky pravý úhel

Objednací číslo	A	A1	L	L1	Použitelné pro čtyřhranné profily
K0616.1201512	20	17	56	36	20 x 20 x 1,5
K0616.1251512	25	22	77	52	25 x 25 x 1,5
K0616.1302012	30	26	77	47	30 x 30 x 2

Čtyřhranné trubky zasouvací spojky

T kus

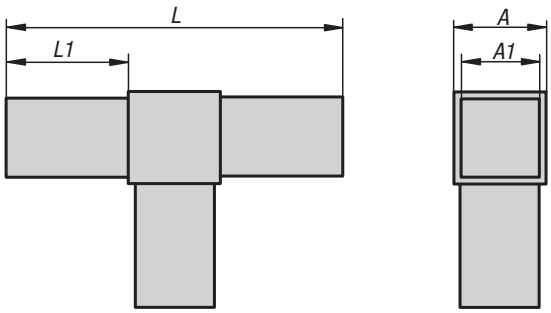

Materiál, provedení:
Polyamid PA, černý.
Ocelové jádro z pozinkované oceli.

Příklad způsobu objednání:
K0617.1201512

Upozornění:
Zasouvací systém bez šroubů. Zasouvací spojovací díly se jednoduše zastrčí do odpovídajícího čtyřhranného profilu. Demontovatelné a vícenásobně použitelné.

Příslušenství:
- Čtyřhranné profily K0627
- Čtyřhranné profily s lemem K0628

KIPP Čtyřhranné trubky zasouvací spojky T kus

Objednací číslo	A	A1	L	L1	Použitelné pro čtyřhranné profily
K0617.1201512	20	17	92	36	20 x 20 x 1,5
K0617.1251512	25	22	127	51	25 x 25 x 1,5
K0617.1302012	30	26	124	47	30 x 30 x 2

Čtyřhranné trubky zasouvací spojky

křížový kus

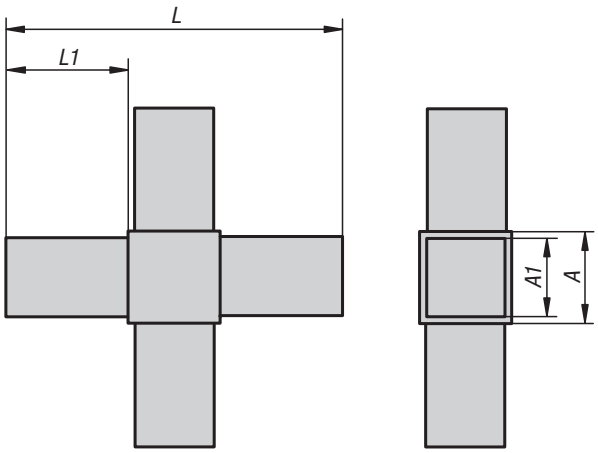

Materiál, provedení:
Polyamid PA, černý.
Ocelové jádro z pozinkované oceli.

Příklad způsobu objednání:
K0618.1201512

Upozornění:
Zasouvací systém bez šroubů. Zasouvací spojovací díly se jednoduše zastrčí do odpovídajícího čtyřhranného profilu. Demontovatelné a vícenásobně použitelné.

Příslušenství:
- Čtyřhranné profily K0627
- Čtyřhranné profily s lemem K0628

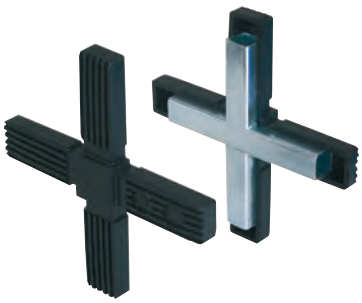

KIPP Čtyřhranné trubky zasouvací spojky křížový kus

Objednací číslo	A	A1	L	L1	Použitelné pro čtyřhranné profily
K0618.1201512	20	17	92	36	20 x 20 x 1,5
K0618.1251512	25	22	127	51	25 x 25 x 1,5
K0618.1302012	30	26	124	47	30 x 30 x 2

Čtyřhranné trubky zasouvací spojky

úhel s odbočkou

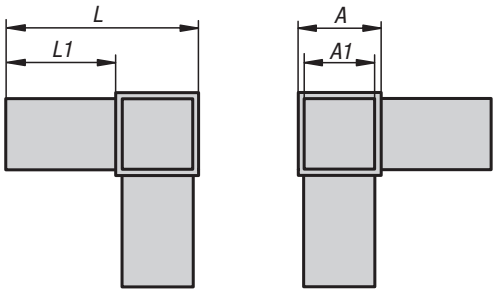

Materiál, provedení:
Polyamid PA, černý.
Ocelové jádro z pozinkované oceli.

Příklad způsobu objednání:
K0619.1201512

Upozornění:
Zasouvací systém bez šroubů. Zasouvací spojovací díly se jednoduše zastrčí do odpovídajícího čtyřhranného profilu. Demontovatelné a vícenásobně použitelné.

Příslušenství:
- Čtyřhranné profily K0627
- Čtyřhranné profily s lemem K0628

KIPP Čtyřhranné trubky zasouvací spojky úhel s odbočkou

Objednací číslo	A	A1	L	L1	Použitelné pro čtyřhranné profily
K0619.1201512	20	17	56	36	20 x 20 x 1,5
K0619.1251512	25	22	77	52	25 x 25 x 1,5
K0619.1302012	30	26	77	47	30 x 30 x 2

Čtyřhranné trubky zasouvací spojky

T kus s odbočkou

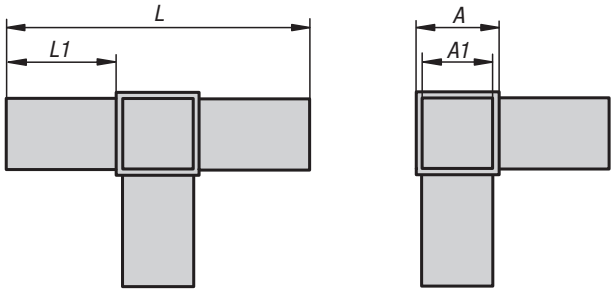

Materiál, provedení:
Polyamid PA, černý.
Ocelové jádro z pozinkované oceli.

Příklad způsobu objednání:
K0620.1201512

Upozornění:
Zasouvací systém bez šroubů. Zasouvací spojovací díly se jednoduše zastrčí do odpovídajícího čtyřhranného profilu. Demontovatelné a vícenásobně použitelné.

Příslušenství:
- Čtyřhranné profily K0627
- Čtyřhranné profily s lemem K0628

KIPP Čtyřhranné trubky zasouvací spojky T kus s odbočkou

Objednací číslo	A	A1	L	L1	Použitelné pro čtyřhranné profily
K0620.1201512	20	17	92	36	20 x 20 x 1,5
K0620.1251512	25	22	129	52	25 x 25 x 1,5
K0620.1302012	30	26	124	47	30 x 30 x 2

Čtyřhranné trubky zasouvací spojky

kříž s odbočkou

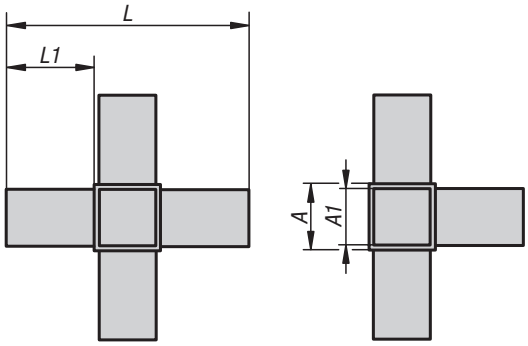

Materiál, provedení:
Polyamid PA, černý.
Ocelové jádro z pozinkované oceli.

Příklad způsobu objednání:
K0621.1201512

Upozornění:
Zasouvací systém bez šroubů. Zasouvací spojovací díly se jednoduše zastrčí do odpovídajícího čtyřhranného profilu. Demontovatelné a vícenásobně použitelné.

Příslušenství:
- Čtyřhranné profily K0627
- Čtyřhranné profily s lemem K0628

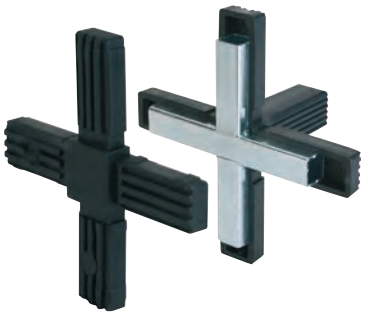

KIPP Čtyřhranné trubky zasouvací spojky kříž s odbočkou

Objednací číslo	A	A1	L	L1	Použitelné pro čtyřhranné profily
K0621.1201512	20	17	92	36	20 x 20 x 1,5
K0621.1251512	25	22	133	54	25 x 25 x 1,5
K0621.1302012	30	26	124	47	30 x 30 x 2

Čtyřhranné trubky zasouvací spojky

hvězda

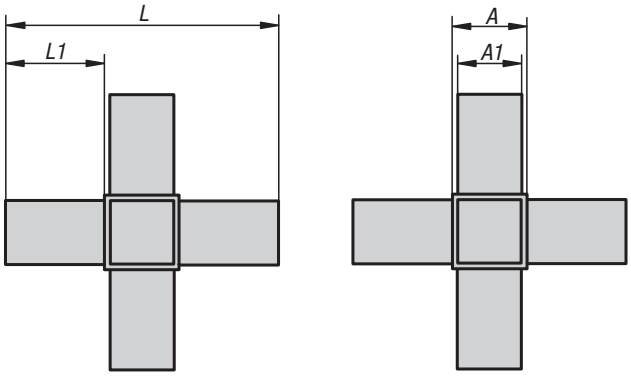

Materiál, provedení:
Polyamid PA, černý.
Ocelové jádro z pozinkované oceli.

Příklad způsobu objednání:
K0622.1201512

Upozornění:
Zasouvací systém bez šroubů. Zasouvací spojovací díly se jednoduše zastrčí do odpovídajícího čtyřhranného profilu. Demontovatelné a vícenásobně použitelné.

Příslušenství:
- Čtyřhranné profily K0627
- Čtyřhranné profily s lemem K0628

KIPP Čtyřhranné trubky zasouvací spojky hvězda

Objednací číslo	A	A1	L	L1	Použitelné pro čtyřhranné profily
K0622.1201512	20	17	92	36	20 x 20 x 1,5
K0622.1251512	25	22	129	52	25 x 25 x 1,5
K0622.1302012	30	26	124	47	30 x 30 x 2

Čtyřhranné trubky zasouvací spojky

úhel s odbočkou a závitem

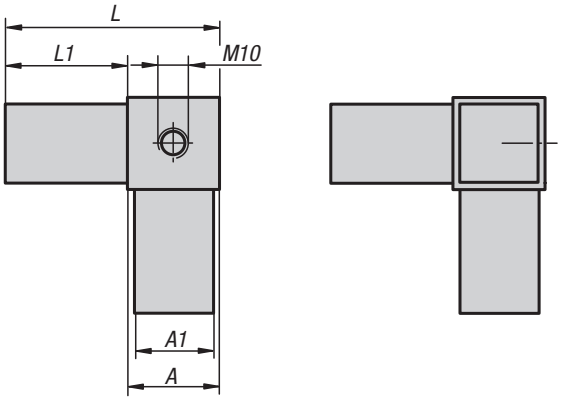

Materiál, provedení:
Polyamid PA, černý.
Ocelové jádro z pozinkované oceli.

Příklad způsobu objednání:
K0623.125151210

Upozornění:
Zasouvací systém bez šroubů. Zasouvací spojovací díly se jednoduše zastrčí do odpovídajícího čtyřhranného profilu. Demontovatelné a vícenásobně použitelné. Pro montáž kloubových nožek, koleček atd.

Příslušenství:
- Čtyřhranné profily K0627
- Čtyřhranné profily s lemem K0628

KIPP Čtyřhranné trubky zasouvací spojky úhel s odbočkou a závitem

Objednací číslo	A	A1	L	L1	Použitelné pro čtyřhranné profily
K0623.125151210	25	22	77	52	25 x 25 x 1,5
K0623.130201210	30	26	77	47	30 x 30 x 2

Čtyřhranné trubky zasouvací spojky

T kus s odbočkou a závitem

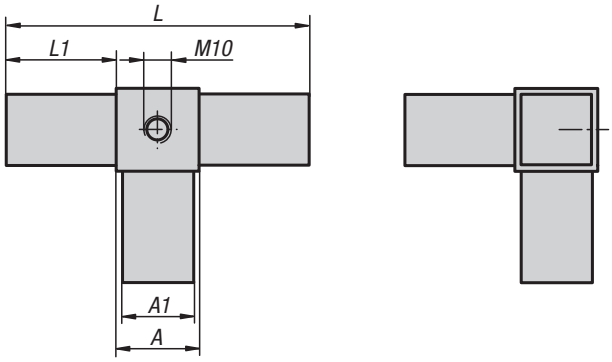

Materiál, provedení:
Polyamid PA, černý.
Ocelové jádro z pozinkované oceli.

Příklad způsobu objednání:
K0624.125151210

Upozornění:
Zasouvací systém bez šroubů. Zasouvací spojovací díly se jednoduše zastrčí do odpovídajícího čtyřhranného profilu. Demontovatelné a vícenásobně použitelné. Pro montáž kloubových nožek, koleček atd.

Příslušenství:
- Čtyřhranné profily K0627
- Čtyřhranné profily s lemem K0628

KIPP Čtyřhranné trubky zasouvací spojky T kus s odbočkou a závitem

Objednací číslo	A	A1	L	L1	Použitelné pro čtyřhranné profily
K0624.125151210	25	22	129	52	25 x 25 x 1,5
K0624.130201210	30	26	124	47	30 x 30 x 2

Čtyřhranné trubky zasouvací spojky

kloubové

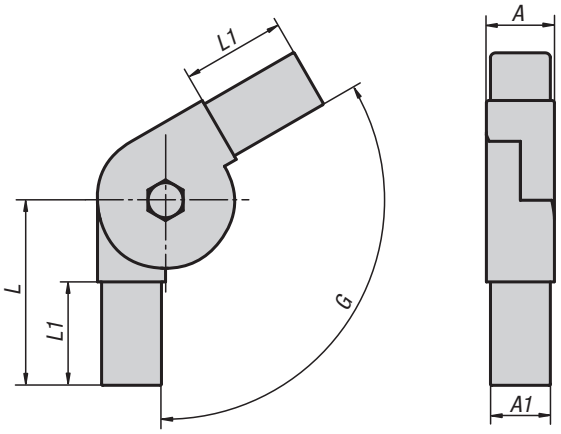

Materiál, provedení:
Polyamid PA, černý.
Válcový šroub podle DIN 6912 a šestihranná matice podle DIN 934, z pozinkované oceli.

Příklad způsobu objednání:
K0625.1251511

Upozornění:
Zasouvací spojovací díly se jednoduše zastrčí do odpovídajícího čtyřhranného profilu. Demontovatelné a vícenásobně použitelné. V uvedeném rozmezí plynule nastavitelné.

Příslušenství:
- Čtyřhranné profily K0627
- Čtyřhranné profily s lemem K0628

KIPP Čtyřhranné trubky zasouvací spojky kloubové

Objednací číslo	A	A1	L	L1	G	Použitelné pro čtyřhranné profily
K0625.1251511	25	22	68	38	0° - 190°	25 x 25 x 1,5
K0625.1251512	25	22	59	38	45° - 195°	25 x 25 x 1,5

Čtyřhranné trubky zasouvací spojky kloub

s jednou odbočkou

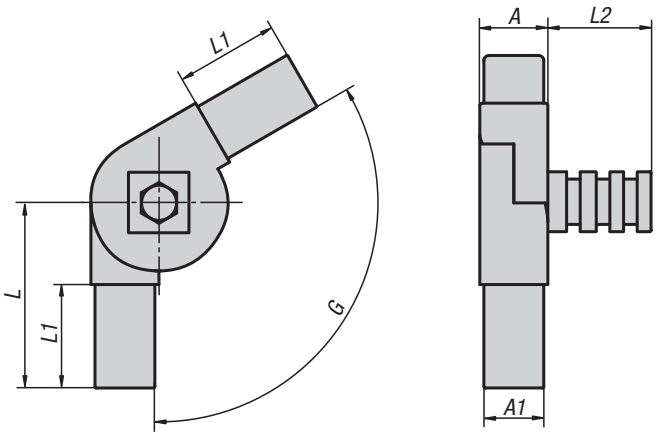

Materiál, provedení:
Polyamid PA, černý.
Válcový šroub podle DIN 6912 a šestihranná matice podle DIN 934, z pozinkované oceli.

Příklad způsobu objednání:
K0626.1251511

Upozornění:
Zasouvací spojovací díly se jednoduše zastrčí do odpovídajícího čtyřhranného profilu. Demontovatelné a vícenásobně použitelné. V uvedeném rozmezí plynule nastavitelné. Odbočka je otočná kolem své vlastní osy.

Příslušenství:
- Čtyřhranné profily K0627
- Čtyřhranné profily s lemem K0628

KIPP Čtyřhranné trubky zasouvací spojky kloub s jednou odbočkou

Objednací číslo	A	A1	L	L1	L2	G	Použitelné pro čtyřhranné profily
K0626.1251511	25	22	68	38	42	0° - 190°	25 x 25 x 1,5
K0626.1251512	25	22	59	38	42	45° - 195°	25 x 25 x 1,5

K0627

Čtyřhranné profily

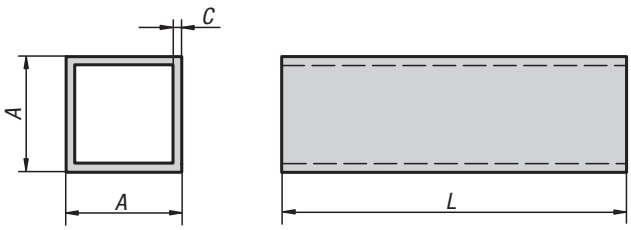

Materiál:
Hliníkový profil.

Provedení:
Stříbrně eloxovaný.

Příklad způsobu objednání:
K0628.125152X2000

Upozornění:
Čtyřhranné profily odpovídají našim zasouvacím spojovacím dílům.

Na vyžádání:
- jiné délky (L max. 4000 mm)
- zkosený řez

KIPP Čtyřhranné profily

Objednací číslo	A	C	L
K0627.120152X2000	20	1,5	2000
K0627.125152X2000	25	1,5	2000
K0627.130202X2000	30	2	2000

K0628

Čtyřhranné profily

s lemem

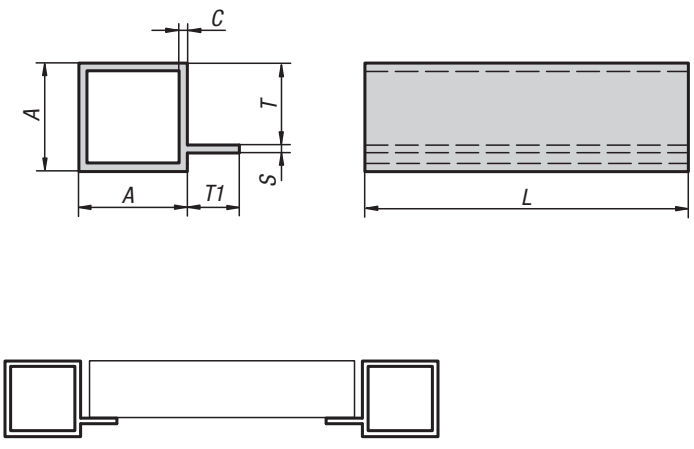

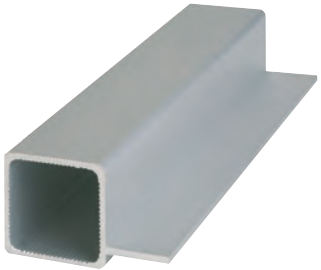

Materiál:
Hliníkový profil.

Provedení:
Stříbrně eloxovaný.

Příklad způsobu objednání:
K0628.125152X2000

Upozornění:
Čtyřhranné profily odpovídají našim zasouvacím spojovacím dílům.

Na vyžádání:
- jiné délky (L max. 4000 mm)
- zkosený řez

KIPP Čtyřhranné profily s lemem

Objednací číslo	A	C	L	S	T	T1
K0628.125152X2000	25	1,5	2000	2	19	15

K1042

Spojky

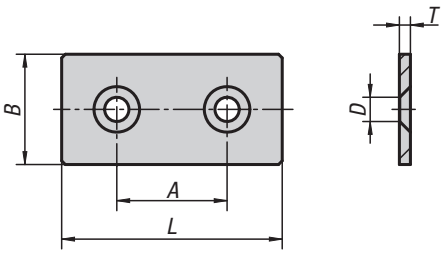

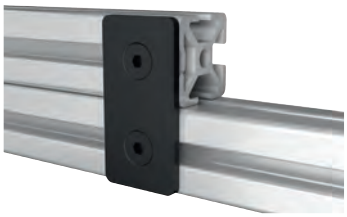

Materiál:
Ocel.

Provedení:
Potaženo černou práškovou hmotou.

Příklad způsobu objednání:
K1042.06

Upozornění:
Univerzální upevňovací prvek pro stabilní spojení a napojení profilů, plošných prvků nebo lehkých regálových polic.

KIPP Spojky

Objednací číslo	Typ	Šířka drážky	A	B	D pro šroub	L	T
K1042.061	I	6	30	30	M6	60	3
K1042.081	B & I	8/10	40	40	M8	80	5
K1042.101	B	8/10	45	45	M8	90	5

K1043

Úhelníky

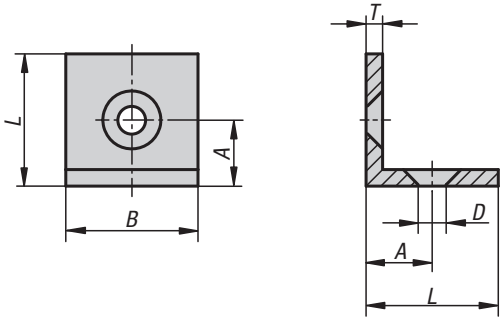

Materiál:
Ocel.

Provedení:
Potaženo černou práškovou hmotou.

Příklad způsobu objednání:
K1043.06

Upozornění:
Univerzální upevňovací prvek pro stabilní spojení a napojení profilů, plošných prvků nebo lehkých regálových polic.

KIPP Úhelníky

Objednací číslo	Typ	Šířka drážky	A	B	D pro šroub	L	T
K1043.061	I	6	15	30	M6	30	3
K1043.081	I	8/10	20	40	M8	40	5

Sady úhelníků

typ I

30x30 / 40x40

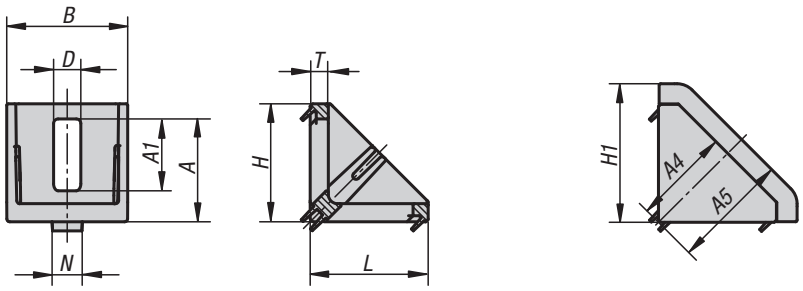

40x80

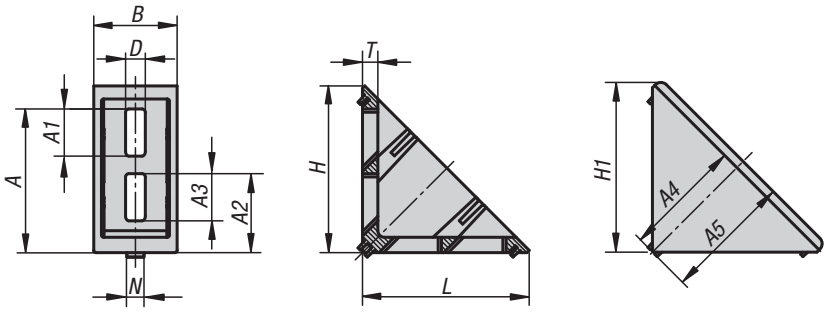

Materiál:
Úhelník ze zinkového odlitku.
Šrouby a kameny do drážky z oceli.
Krytka z polyamidu, vyztuženo skelnými vlákny.

Provedení:
Úhelník lakovaný v barvě hliníku.

Šrouby a kameny do drážky pozinkované.
Krytka černá.

Příklad způsobu objednání:
K1045.063030

Upozornění:
Vhodné pro zesílení profilových konstrukcí a pro vzájemné silové spojení profilů bez nutnosti obrábění. Lze použít také jako upevňovací prvek (např. konzolu) pro libovolné komponenty.
Úhelníky jsou vybaveny středicími výčnělky pro přesnou montáž bezpečnou proti přetočení. Středicí výčnělky lze v případě potřeby odstranit prostřednictvím místa žádaného zlomu, např. pro montáž desek. Otevřenou stranu lze uzavřít krytkou.

KIPP Sady úhelníků, typ I

Objednací číslo	Typ	Šířka drážky	Provedení	A	A1	A2	A3	A4	A5	B	D	H	H1	L	N	T
K1045.063030	I	6	30x30	22,5	11	-	-	23	27	28	6,5	28	32	28	6	4
K1045.084040	I	8	40x40	34	24	-	-	32,5	39	40	9	39	46	39	8	6
K1045.088080	I	8	40x80	65,5	21,5	36	21,5	54,5	58,5	38	9	76	78	76	8	7

Sady úhelníků

typ B

40x40 / 45x45

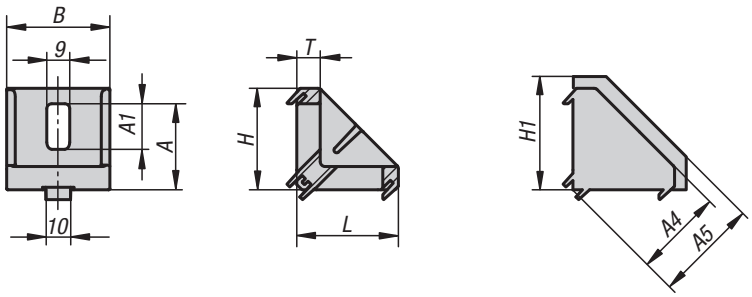

40x80 / 45x90

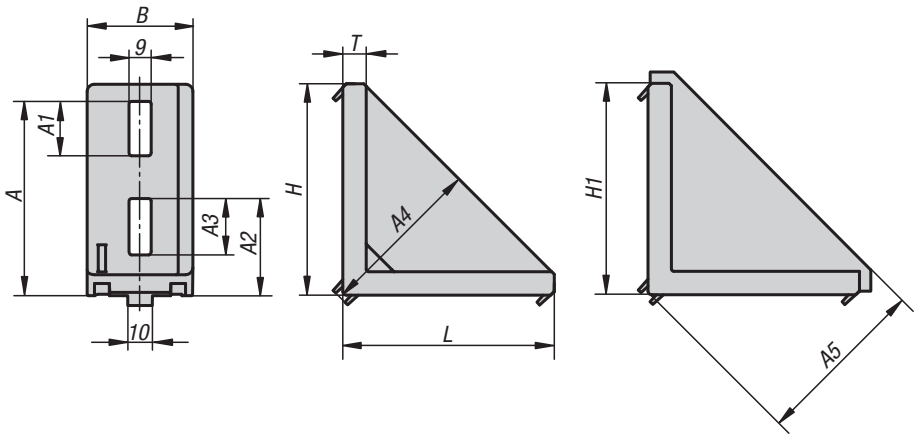

80x80 / 90x90

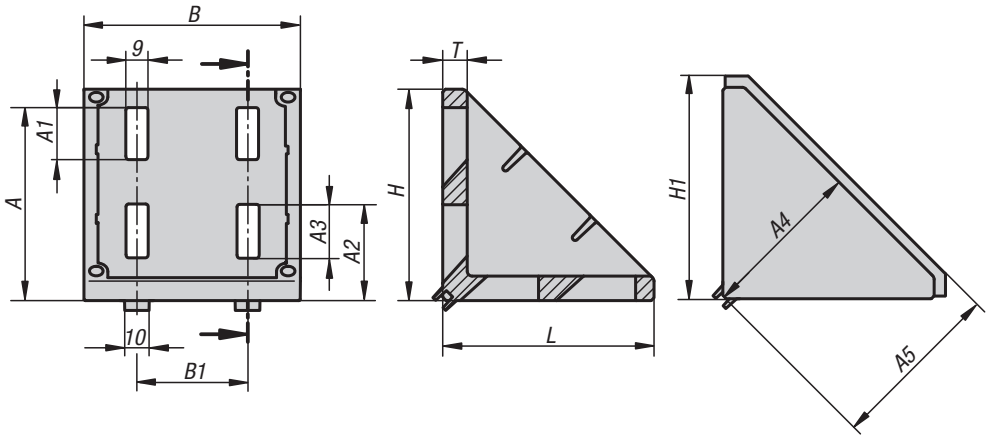

Materiál:
Úhelník z hliníkového tlakového odlitku.
Šrouby a kameny do drážky z oceli.
Krytka z polyamidu, vyztuženo skelnými vlákny.

Provedení:
Úhelník lesklý.

Šrouby a kameny do drážky pozinkované.
Krytka černá.

Příklad způsobu objednání:
K1046.104040

Upozornění:
Vhodné pro zesílení profilových konstrukcí a pro vzájemné silové spojení profilů bez nutnosti obrábění. Lze použít také jako upevňovací prvek (např. konzolu) pro libovolné komponenty. Úhelníky jsou vybaveny středicími výčnělky pro přesnou montáž bezpečnou proti přetočení. Středicí výčnělky lze v případě potřeby odstranit prostřednictvím místa žádaného zlomu, např. pro montáž desek. Otevřenou stranu lze uzavřít krytkou.

KIPP Sady úhelníků, typ B

Objednací číslo	Typ	Šířka drážky	Provedení	A	A1	A2	A3	A4	A5	B	B1	H	H1	L	T
K1046.104040	B	10	40x40	29,5	20,5	-	-	29,5	36,5	38	-	36	41,5	36	5,5
K1046.104545	B	10	45x45	35	18,5	-	-	35	44,5	42	-	41	50,5	41	9,5
K1046.104080	B	10	40x80	68	20	35	23	59	64	38	-	76	80	76	8,5
K1046.104590	B	10	45x90	79	22	39,5	23	67	72	43	-	86	90	86	9,5
K1046.108080	B	10	80x80	68,5	20	35	20	58,5	65	74	40	76	82,5	76	8
K1046.109090	B	10	90x90	78,5	21	39	22	67	75	88	45	86	94,5	86	10

Úhlové prvky T1 typ I

30x30

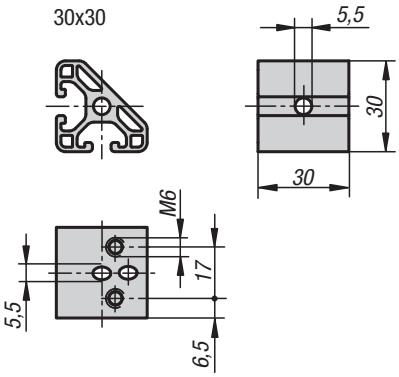

30x60

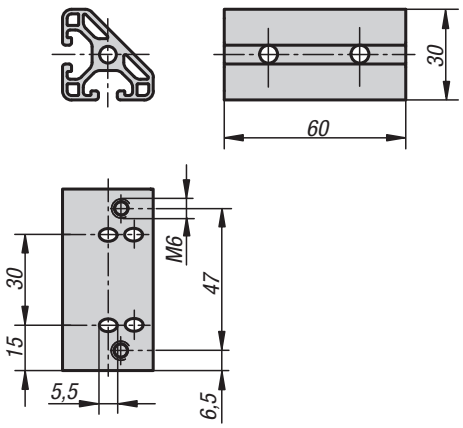

40x40

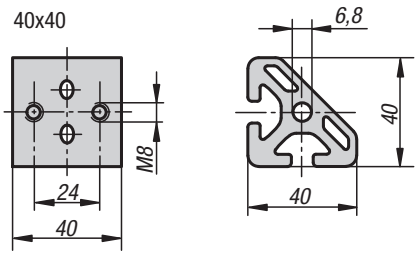

40x80

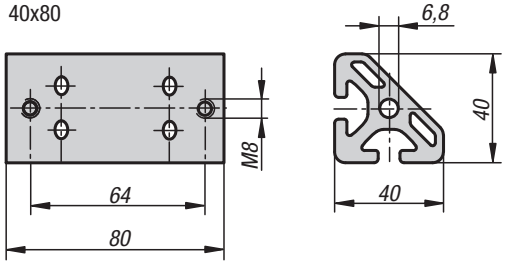

Materiál:
Hliník.

Provedení:
Eloxované.

Příklad způsobu objednání:
K1047.063030

Upozornění:
Úhlový prvek pro upevnění profilu v úhlu 45° a pro vytvoření vzpěr nebo uzlů.
Úhlový prvek může být upevněn univerzální sadou spojek (odstraňte ochranu proti přetočení) a pomocí šroubů s půlkulovou hlavou ISO 7380.

KIPP Úhlové prvky T1 typ I

Objednací číslo	Typ	Šířka drážky	Provedení
K1047.063030	I	6	30x30
K1047.063060	I	6	30x60
K1047.084040	I	8	40x40
K1047.084080	I	8	40x80

Úhlové prvky T2

typ I

30x30

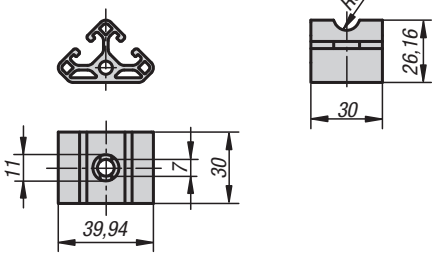

30x60

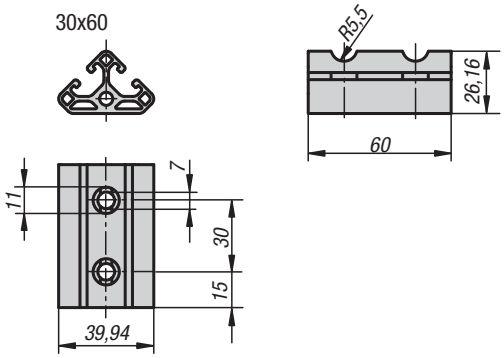

40x40

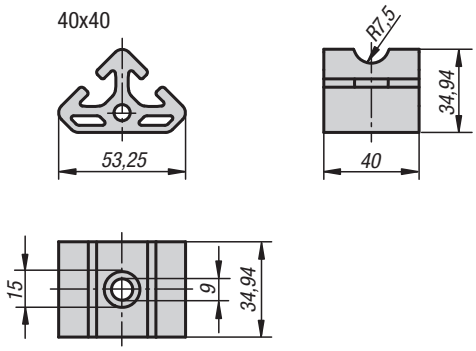

40x80

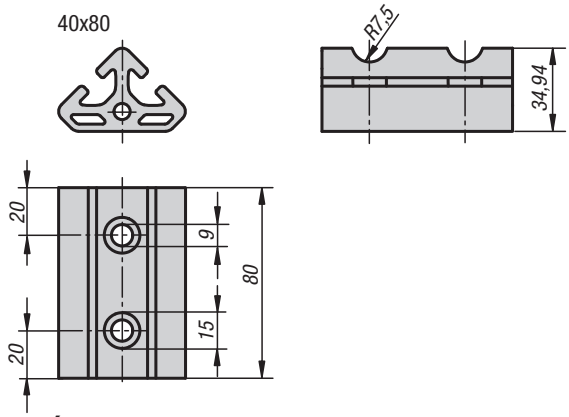

Materiál:
Hliník.

Provedení:
Eloxované.

Příklad způsobu objednání:
K1048.063030

Upozornění:
Úhlový prvek pro upevnění dvou profilů v úhlu 45° a pro vytvoření vzpěr nebo uzlů.

Úhlový prvek může být upevněn pomocí univerzální sady spojek a pomocí šroubů s půlkulovou hlavou ISO 7380.

KIPP Úhlové prvky T2 typ I

Objednací číslo	Typ	Šířka drážky	Provedení
K1048.063030	I	6	30x30
K1048.063060	I	6	30x60
K1048.084040	I	8	40x40
K1048.084080	I	8	40x80

Upínací úhelníky

typ I

Ⓐ

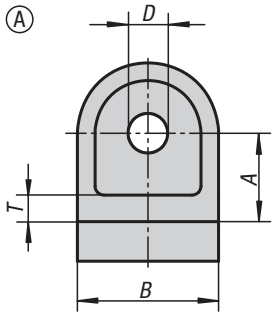

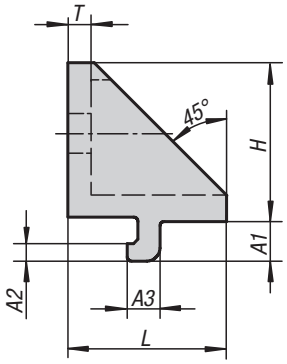

Ⓑ

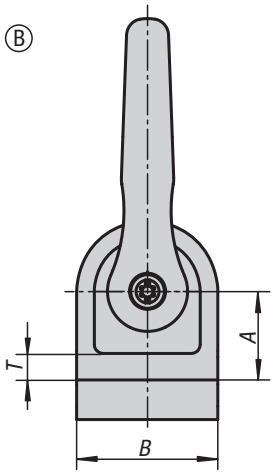

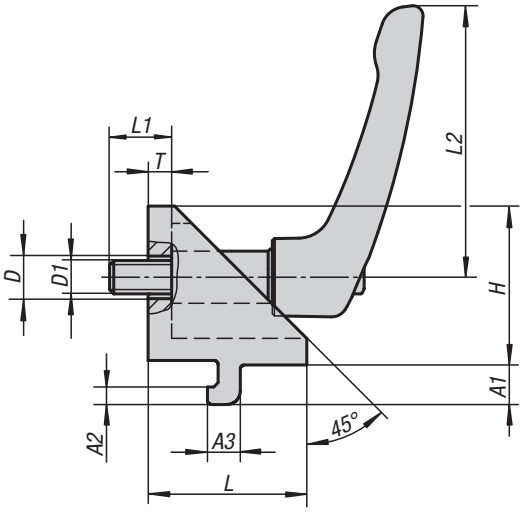

Ⓒ

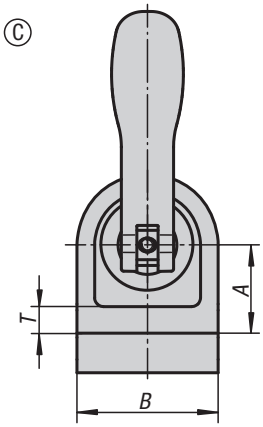

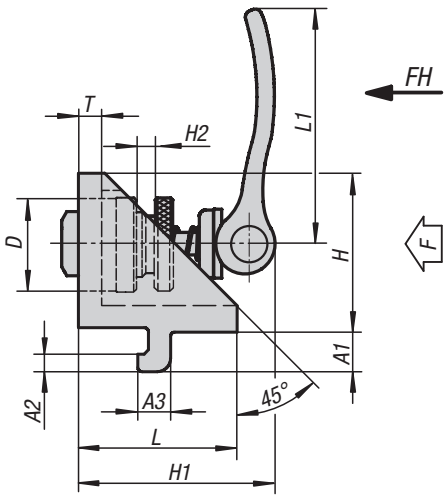

Materiál:
Upínací úhelník ze zinkového tlakového odlitku.
Rukojeť páky ze zinkového tlakového odlitku dle DIN EN 12844.
Ocelové díly z nerezové oceli 1.4305.
Excentrické páky z hliníkového odlitku. Základní těleso ocel.

Provedení:
Upínací úhelník, lakovaný v barvě hliníku.
Ovládací páka potažena plastem.
Nerezová ocel bez povrchové úpravy.
Vložka do drážky, pozinkovaná.
Excentrická páka, černá, komaxitovaná, ocelový díl, brynýrovaný.
Vložka do drážky, pozinkovaný.

Příklad způsobu objednání:
K1049.06

Upozornění:
Upínací úhelníky jsou vhodné pro spojení dvou profilů stejné konstrukční řady, které se dotýkají svými bočními stěnami a křižují se pod libovolným úhlem.

Povolením šroubu se obě sevření uvolní, takže je možné volné otáčení a posun podél drážek.

Upínací úhelníky se většinou používají po párech nebo v kombinaci s kloubovým úhelníkem.

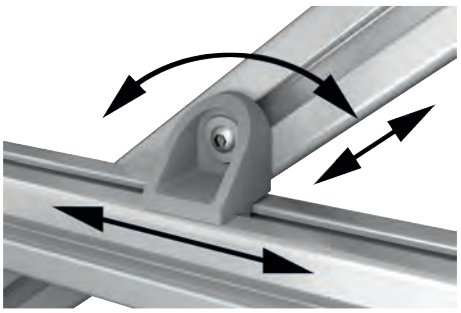

KIPP Upínací úhelníky, typ I

Objednací číslo	Typ	Šířka drážky	Provedení	Provedení	A	A1	A2	A3	B	D	D1	H	L	L1	L2	T
K1049.06	I	6	A	-	15	6,3	3	5,7	24	7	-	27	27	-	-	5
K1049.08	I	8	A	-	20	9	4	7,5	32	9	-	36	36	-	-	6
K1049.0606	I	6	B	se svěrací pákou	15	6,3	3	5,7	24	7	M6	27	27	13	40	5
K1049.0808	I	8	B	se svěrací pákou	20	9	4	7,5	32	9	M8	36	36	18	65	6
K1049.0615	I	6	C	s excentrickým upínacím modulem	15	6,3	3	5,7	24	15	-	27	27	36,2	-	5
K1049.0820	I	8	C	s excentrickým upínacím modulem	20	9	4	7,5	32	20	-	36	36	52,3	-	6

Kloubové úhelníky

typ I

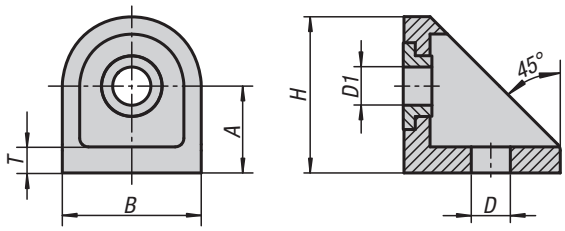

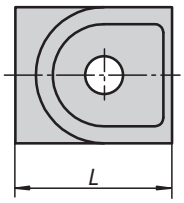

Materiál:
Kloubový úhelník ze zinkového odlitku.
Ložiskové pouzdro z oceli.

Provedení:
Kloubový úhelník lakovaný v barvě hliníku.
Ložiskové pouzdro pozinkované.

Příklad způsobu objednání:
K1050.06

Upozornění:
Kloubové úhelníky jsou vhodné pro spojení dvou profilů stejné konstrukční řady, které se dotýkají svými bočními stěnami a křižují se pod libovolným úhlem.

Kloubový úhelník přitom slouží jako pevný otočný bod pro křižující se profily. U utaženého šroubu zůstane otočná poloha kolem ložiskového pouzdra libovolně pohyblivá.

Kloubové úhelníky se většinou používají po párech nebo v kombinaci s upínacím úhelníkem.

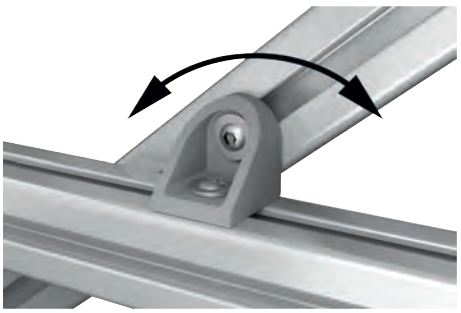

KIPP Koubové úhelníky, typ I

Objednací číslo	Typ	Šířka drážky	A	B	D	D1	H	L	T
K1050.06	I	6	15	24	7	6,5	27	27	5
K1050.08	I	8	20	32	9	8,8	35,2	36	5,5

Kloubové díly

typ B a typ I

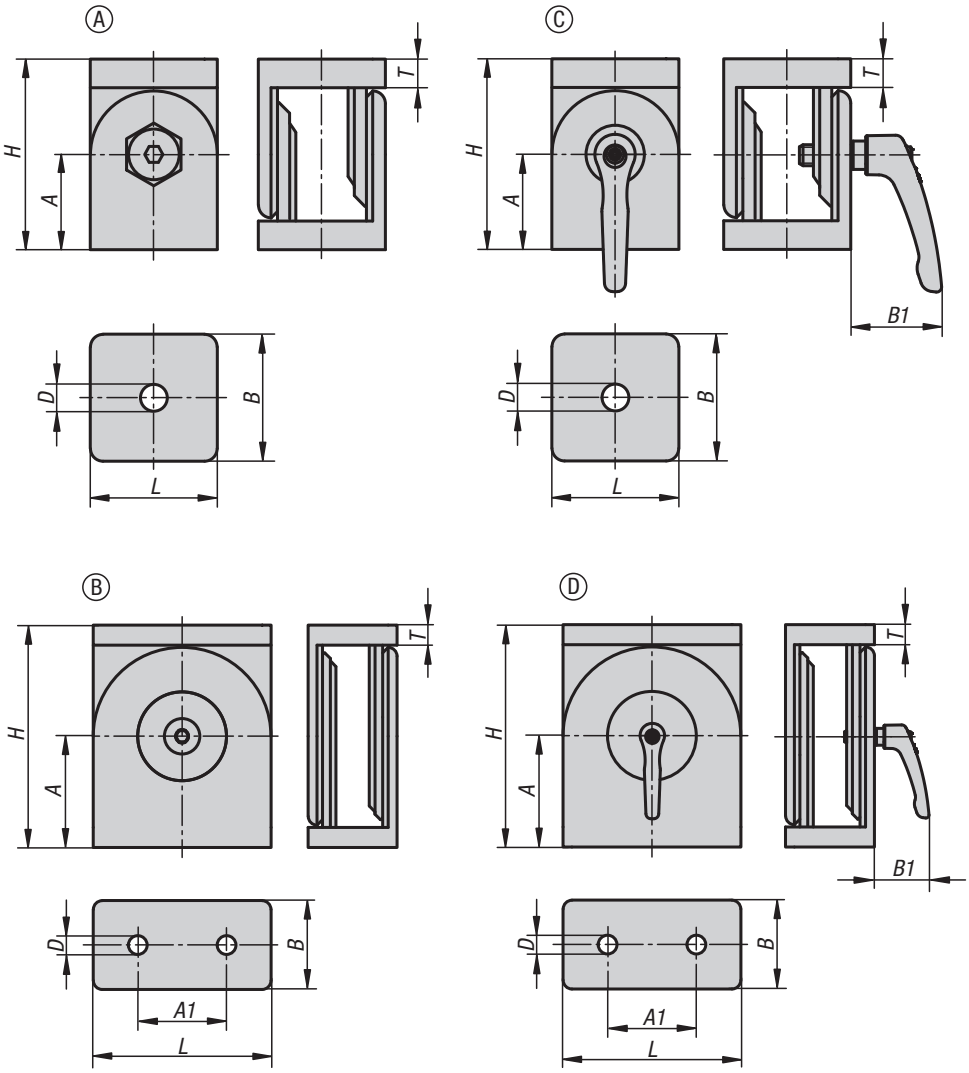

Materiál:
Kloub ze zinkového tlakového odlitku.
Upevnění ze zinkového tlakového odlitku.
Distanční kroužky z nerezové oceli.
Závitová pouzdra a zápustné šrouby z oceli.
Ovládací páka ze zinkového tlakového odlitku dle DIN EN 12844. Ocelové díly z nerez oceli 1.4305.

Provedení:
Kloub lakovaný v barvě hliníku.
Upevnění pozinkovaná.
Distanční kroužky bez povrchové úpravy.
Závitová pouzdra a zápustné šrouby, pozinkované.
Ovládací páka potažena plastem. Ocelové části, nerezová ocel bez povrchové úpravy.

Příklad způsobu objednání:
K1051.063030

Upozornění:
Klouby pro spojení dvou profilů s libovolným úhlem.
Rozsah nastavení činí 0° až 180°. Kloub lze použít také jako těžký závěs.

Pokud jsou použity distanční kroužky, je kloub volně pohyblivý. Pokud se odstraní, může se kloub použít jako pevný úhelníkový prvek. Klouby jsou obzvlášť vhodné pro nastavitelné držáky, otočné výložníky nebo podobné použití.

Kloubové díly

typ B a typ I

KIPP Klouby bez svěrací páky

Objednací číslo	Typ	Šířka drážky	Provedení	A	A1	B	D	H	L	T
K1051.063030	I	6	A	22,5	-	30	6,4	45	30	7
K1051.084040	I	8	A	30	-	40	8,4	60	40	9
K1051.084080	I	8	B	50	40	40	8,4	100	80	9
K1051.104545	B	10	A	30	-	45	8,5	60	45	8
K1051.104590	B	10	B	50	45	45	8,5	100	90	9

KIPP Klouby se svěrací pákou

Objednací číslo	Typ	Šířka drážky	Provedení	A	A1	B	B1	D	H	L	T
K1051.1063030	I	6	C	22,5	-	30	31	6,4	45	30	7
K1051.1084040	I	8	C	30	-	40	31	8,4	60	40	9
K1051.2084080	I	8	D	50	40	40	31	8,4	100	80	9
K1051.1104545	B	10	C	30	-	45	42,5	8,5	60	45	8
K1051.2104590	B	10	D	50	45	45	42,5	8,5	100	90	9

Krytky

typ B a typ I

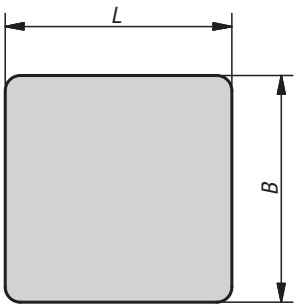

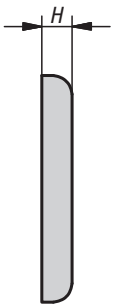

Materiál:
Polyamid, vyztuženo skelnými vlákny.

Provedení:
Černá.

Příklad způsobu objednání:
K1053.06303011

Upozornění:
Zaoblené kryty s pojistkou proti protočení pro zakrytí konců profilů. Zabraňuje to vniknutí nečistot a řezným zraněním. Jednoduchá montáž nasazením.

KIPP Krytky typ B a typ I

Objednací číslo	Typ	Šířka drážky	Profil	B	L	H
K1053.06303011	I	6	30x30	30	30	3
K1053.06306011	I	6	30x60	30	60	3
K1053.06606011	I	6	60x60	60	60	3
K1053.08164011	I	8	16x40	16	40	4
K1053.08404011	I	8	40x40	40	40	4
K1053.08408011	I	8	40x80	40	80	4
K1053.08808011	I	8	80x80	80	80	4
K1053.10404021	B	10	40x40	40	40	4
K1053.10408021	B	10	40x80	40	80	4
K1053.10454521	B	10	45x45	45	45	4
K1053.10456021	B	10	45x60	45	60	4
K1053.10459021	B	10	45x90	45	90	4
K1053.10909021	B	10	90x90	90	90	4

Krycí a lemovací profily

typ B a typ I

Ⓘ

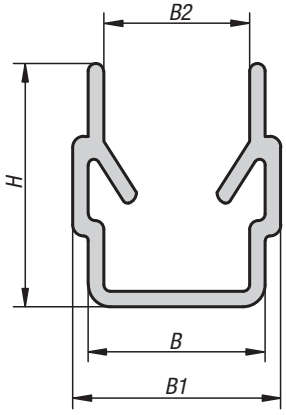

Ⓑ

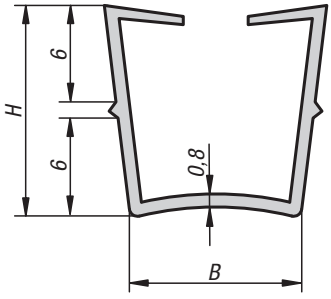

Materiál:
Typ I polypropylén.
Typ B polypropylén + TPE.

Provedení:
Černá nebo natur.

Příklad způsobu objednání:
K1054.06120351

Upozornění:
Krycí nebo lemovací profil z pružného plastu slouží ke dvěma různým účelům. Jako krycí profil uzavírá profilové drážky na ochranu před prachem a nečistotou. Jako lemovací profil se stranou otevřenou ven slouží k lemování plošných prvků.

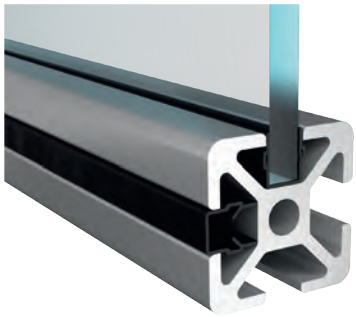

KIPP Krycí a lemovací profily typ B a typ I

Objednací číslo	Barva základního tělesa	Typ	Šířka drážky	B	B1	B2	H	Délka	Plošný prvek
K1054.06120351	černá	I	6	6	7	4,4	9,1	2000	2,0 - 3,5
K1054.06120350	natur	I	6	6	7	4,4	9,1	2000	2,0 - 3,5
K1054.08120601	černá	I	8	8	9,4	6,6	9,1	2000	2,0 - 6,0
K1054.08140601	černá	I	8	8	9,4	6,6	11	2000	4,0 - 6,0
K1054.08140600	natur	I	8	8	9,4	6,6	11	2000	4,0 - 6,0
K1054.10220601	černá	B	10	10	-	-	13	2000	2,0 - 6,0

K1055

Krycí profil

typ I

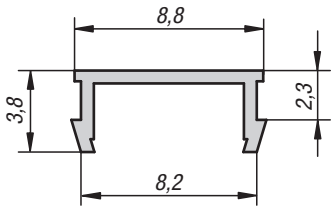

Materiál:
PVC.

Provedení:
Černá.

Příklad způsobu objednání:
K1055.0811

Upozornění:
Krycí profil z pružného plastu slouží jako kryt profilové drážky na ochranu před prachem a nečistotou.

KIPP Krycí profil typ I

Objednací číslo	Typ	Šířka drážky	Délka
K1055.0811	I	8	2000

K1056

Kluzná lišta

typ I

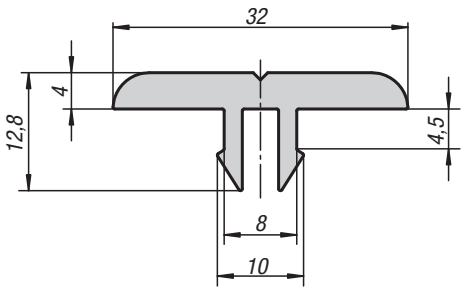

Materiál:
Vysokotlaký polyetylen.

Provedení:
Černá.

Příklad způsobu objednání:
K1056.0811

Upozornění:
Kluzná lišta málo podléhající opotřebení, s nízkým kluzným třením pro jednoduchou přepravu zboží. Kluzné lišty lze navíc použít také jako ochranu dosedací plochy, ochranu dorazu a vodicí lišty.

KIPP Kluzná lišta typ I

Objednací číslo	Typ	Šířka drážky	Délka
K1056.081321	I	8	2000

Pro poznámky

Úložné desky

typ B a typ I

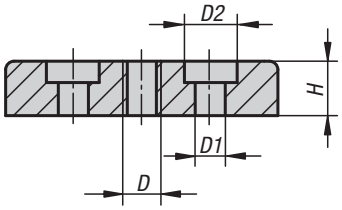

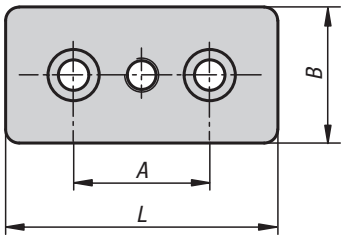

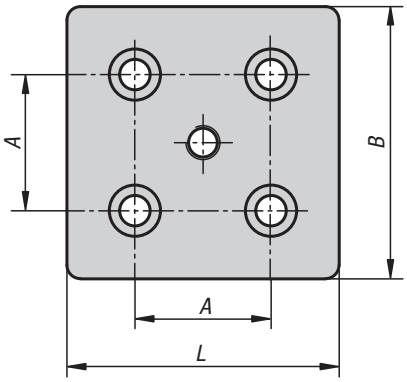

Materiál:
Zinkový odlitek.

Provedení:
Lesklé nebo potaženo černou práškovou hmotou.

Příklad způsobu objednání:
K1057.0630601081

Upozornění:
K uchycení stavitelných nožek, válečků, šroubů s kroužkem a jiných prvků. S vložkou do drážky lze úložnou desku našroubovat na profily také bočně.

Úložné desky

typ B a typ I

KIPP Úložné desky typ B a typ I

Objednací číslo	porvch	Typ	Šířka drážky	Profil	B	L	H	A	D	D1	D2
K1057.0840801080	pozinkováno	I	8	40x80	40	80	16	40	M8	9	15
K1057.0840801100	pozinkováno	I	8	40x80	40	80	16	40	M10	9	15
K1057.0840801120	pozinkováno	I	8	40x80	40	80	16	40	M12	9	15
K1057.0840801160	pozinkováno	I	8	40x80	40	80	16	40	M16	9	15
K1057.0880801080	pozinkováno	I	8	80x80	80	80	16	40	M8	9	15
K1057.0880801100	pozinkováno	I	8	80x80	80	80	16	40	M10	9	15
K1057.0880801120	pozinkováno	I	8	80x80	80	80	16	40	M12	9	15
K1057.0880801160	pozinkováno	I	8	80x80	80	80	16	40	M16	9	15
K1057.1040802080	pozinkováno	B	10	40x80	40	80	16	40	M8	14,5	20
K1057.1040802100	pozinkováno	B	10	40x80	40	80	16	40	M10	14,5	20
K1057.1040802120	pozinkováno	B	10	40x80	40	80	16	40	M12	14,5	20
K1057.1040802160	pozinkováno	B	10	40x80	40	80	16	40	M16	14,5	20
K1057.1045902100	pozinkováno	B	10	45x90	45	90	16	45	M10	14,5	20
K1057.1045902120	pozinkováno	B	10	45x90	45	90	16	45	M12	14,5	20
K1057.1045902140	pozinkováno	B	10	45x90	45	90	16	45	M14	14,5	20
K1057.1045902160	pozinkováno	B	10	45x90	45	90	16	45	M16	14,5	20
K1057.1045902200	pozinkováno	B	10	45x90	45	90	16	45	M20	14,5	20
K1057.1090902100	pozinkováno	B	10	90x90	90	90	16	45	M10	14,5	20
K1057.1090902120	pozinkováno	B	10	90x90	90	90	16	45	M12	14,5	20
K1057.1090902140	pozinkováno	B	10	90x90	90	90	16	45	M14	14,5	20
K1057.1090902160	pozinkováno	B	10	90x90	90	90	16	45	M16	14,5	20
K1057.1090902200	pozinkováno	B	10	90x90	90	90	16	45	M20	14,5	20
K1057.0630601081	černé potažení práškovou hmotou	I	6	30x60	30	60	12	30	M8	6,6	11
K1057.0630601101	černé potažení práškovou hmotou	I	6	30x60	30	60	12	30	M10	6,6	11
K1057.0630601121	černé potažení práškovou hmotou	I	6	30x60	30	60	12	30	M12	6,6	11
K1057.0630601161	černé potažení práškovou hmotou	I	6	30x60	30	60	12	30	M16	6,6	11
K1057.0660601081	černé potažení práškovou hmotou	I	6	60x60	60	60	12	30	M8	6,6	11
K1057.0660601101	černé potažení práškovou hmotou	I	6	60x60	60	60	12	30	M10	6,6	11
K1057.0660601121	černé potažení práškovou hmotou	I	6	60x60	60	60	12	30	M12	6,6	11
K1057.0660601161	černé potažení práškovou hmotou	I	8	60x60	60	60	16	40	M16	9	15
K1057.0840801081	černé potažení práškovou hmotou	I	8	40x80	40	80	16	40	M8	9	15
K1057.0840801101	černé potažení práškovou hmotou	I	8	40x80	40	80	16	40	M10	9	15
K1057.0840801121	černé potažení práškovou hmotou	I	8	40x80	40	80	16	40	M12	9	15
K1057.0840801161	černé potažení práškovou hmotou	I	8	40x80	40	80	16	40	M16	9	15
K1057.0880801081	černé potažení práškovou hmotou	I	8	80x80	80	80	16	40	M8	9	15
K1057.0880801101	černé potažení práškovou hmotou	I	8	80x80	80	80	16	40	M10	9	15
K1057.0880801121	černé potažení práškovou hmotou	I	8	80x80	80	80	16	40	M12	9	15
K1057.0880801161	černé potažení práškovou hmotou	I	8	80x80	80	80	16	40	M16	9	15
K1057.1045902101	černé potažení práškovou hmotou	B	10	45x90	45	90	16	45	M10	14,5	20
K1057.1045902121	černé potažení práškovou hmotou	B	10	45x90	45	90	16	45	M12	14,5	20
K1057.1045902141	černé potažení práškovou hmotou	B	10	45x90	45	90	16	45	M14	14,5	20
K1057.1045902161	černé potažení práškovou hmotou	B	10	45x90	45	90	16	45	M16	14,5	20
K1057.1045902201	černé potažení práškovou hmotou	B	10	45x90	45	90	16	45	M20	14,5	20
K1057.1090902101	černé potažení práškovou hmotou	B	10	90x90	90	90	16	45	M10	14,5	20
K1057.1090902121	černé potažení práškovou hmotou	B	10	90x90	90	90	16	45	M12	14,5	20
K1057.1090902141	černé potažení práškovou hmotou	B	10	90x90	90	90	16	45	M14	14,5	20
K1057.1090902161	černé potažení práškovou hmotou	B	10	90x90	90	90	16	45	M16	14,5	20
K1057.1090902201	černé potažení práškovou hmotou	B	10	90x90	90	90	16	45	M20	14,5	20

K1278

Blok pro svazování kabelů

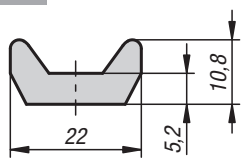

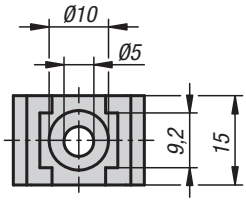

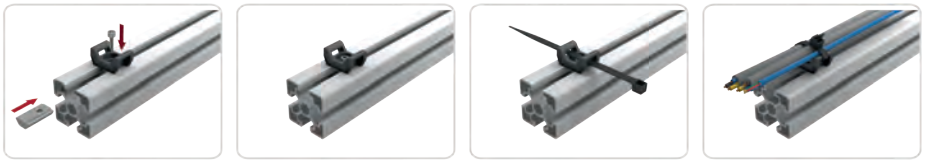

Materiál:
Polyamid, vyztuženo skelnými vlákny.

Provedení:
Černá.

Příklad způsobu objednání:
K1278.01

Upozornění:
Blok pro spojování kabelů slouží jako upínací díl pro kabely a hadice. Montáž lze provést na ploché prvky nebo hliníkové profily (drážka 5 až 12 mm) pomocí šroubu s válcovou hlavou nebo čočkovitého šroubu a vložky do drážky.

Upnutí kabelů a hadic proveďte páskou na kabely.

KIPP Blok pro svazování kabelů

Objednací číslo	Šířka drážky
K1278.01	5-12

K1279

Držák na kabely

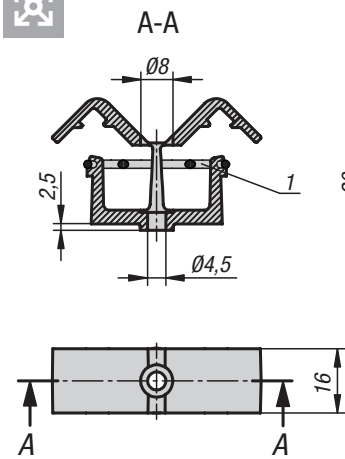

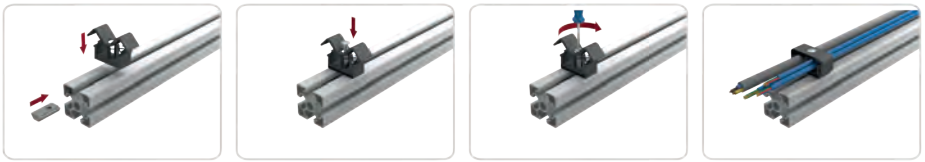

Materiál:
Polyamid.
O-kroužek FPM 70.

Provedení:
Černá.

Příklad způsobu objednání:
K1279.00

Upozornění:
Držák kabelu slouží jako upínací díl pro kabely a hadice s průměrem až 12 mm.

Montáž lze provést na ploché prvky nebo hliníkové profily (drážka 8 nebo 10 mm) pomocí šroubu s válcovou hlavou nebo čočkovitého šroubu a vložky do drážky. Upnutí kabelů proveďte pomocí vloženého O-kroužku.

Se dvěma oddělenými komorami.

Odkaz na výkres:
1) O-kroužek

KIPP Držák na kabely

Objednací číslo	Šířka drážky	N
K1279.00	-	-
K1279.08	8	8
K1279.10	10	10

Držák na kabely s kladivem

Ⓐ

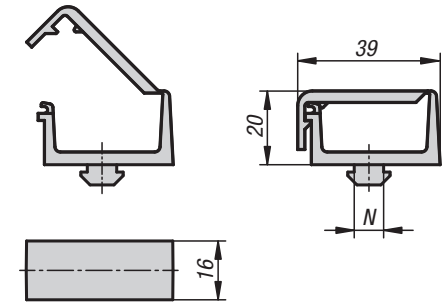

Ⓑ

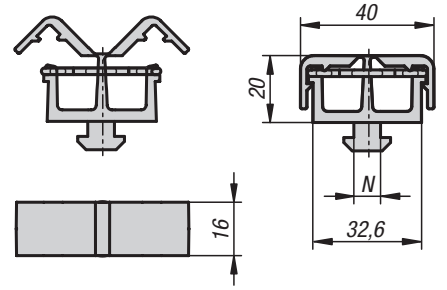

Materiál:
Polyamid.
O-kroužek FPM 70.

Provedení:
Černá.

Příklad způsobu objednání:
K1280.1108

Upozornění:
Držák kabelů slouží jako upínací díl pro kabely a hadice s průměrem do 12 mm.

Montáž proveďte pomocí zapracovaného kladiva otočením o 90° v drážce profilu. Upnutí kabelů proveďte pomocí vloženého O-kroužku.

Provedení A: s jednou komorou.
Provedení B: se dvěma oddělenými komorami.

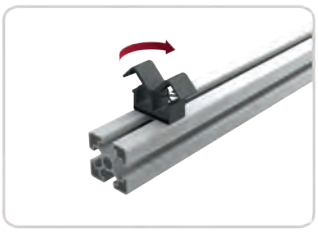

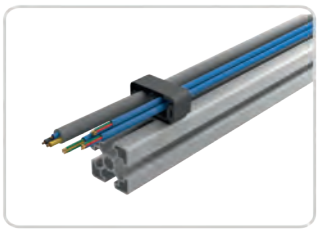

KIPP Držák na kabely s kladivem

Objednací číslo Provedení A	Objednací číslo Provedení B	Typ	Šířka drážky	N
K1280.1108	**K1280.2108**	I	8	8
K1280.1208	**K1280.2208**	B	8	8
K1280.1210	**K1280.2210**	B	10	10

Držáky senzorů

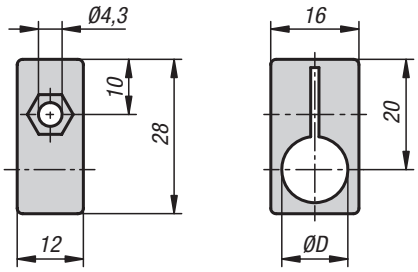

Materiál:
Polyamid, vyztuženo skelnými vlákny.

Provedení:
Černá.

Příklad způsobu objednání:
K1281.080

Upozornění:
K upevnění snímačů a koncových spínačů na hliníkové profily nebo ploché prvky.

Pro hliníkové profily jsou k dispozici upínací součástky pro různé velikosti drážek. Upínací součástka nabízí tvarovou pojistku proti pootočení a lze ji nastavit v rastru po 15° krocích. Bez upínací součástky lze držák snímače nastavit do úhlu plynule.

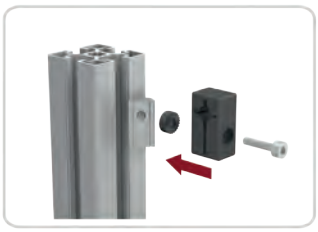

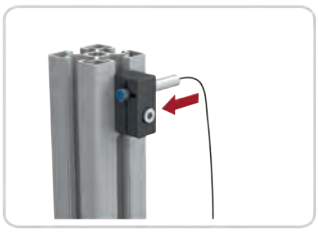

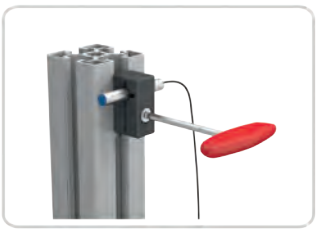

KIPP Držáky senzorů

Objednací číslo	Název	D	Šířka drážky
K1281.080	Držák senzoru	8	-
K1281.120	Držák senzoru	12	-
K1281.905	Upínací kus	-	5
K1281.906	Upínací kus	-	6
K1281.908	Upínací kus	-	8
K1281.910	Upínací kus	-	10

K1282

Uzemnění

typ I

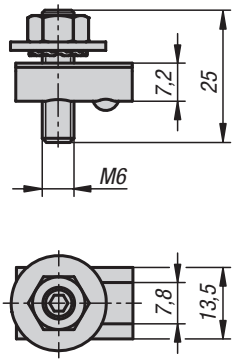

Materiál:
Vložka do drážky, závitový kolík a polokruhová podložka ocel.
Matice a podložka mosaz.

Provedení:
Vložka do drážky, závitový kolík a polokruhová podložka pozinkováno.

Příklad způsobu objednání:
K1282.0806

Upozornění:
Pro ochranu zařízení i osob. Přípojky k uzemnění konstrukcí z hliníkových profilů a k vzájemnému propojení hliníkových profilů při jejich zahrnutí do systému zemnicích vodičů. Vodivý kontakt vznikne definovaným zničením eloxované vrstvy ve dně drážky a na boku drážky.

Kabelová patka se při montáži musí nacházet mezi polokruhovou podložkou a podložkou.

KIPP Uzemnění typ I

Objednací číslo	Typ	Šířka drážky
K1282.0806	I	8

K1283

Vyrovnání napětí

typ I

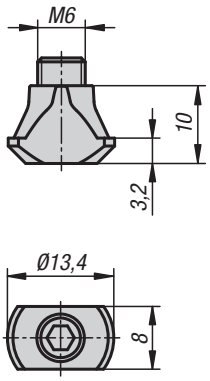

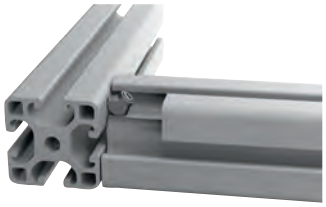

Materiál:
Ocel.

Provedení:
Pozinkováno.

Příklad způsobu objednání:
K1283.0806

Upozornění:
K vytvoření elektrostatického svodu (ESD).
K zajištění vyrovnání elektrostatického náboje profilů. Překlopí se do drážky a zašroubuje v úhlu 45° proti profilům. Prolomením eloxované vrstvy vytvoří vodivé spojení.

Vezměte na vědomí:
U vyrovnání napětí se nejedná o elektrické spojení systému zemnicích vodičů.

KIPP Vyrovnání napětí typ I

Objednací číslo	Typ	Šířka drážky
K1283.0806	I	8